Versetzanleitung Fensterbänke Granit Typ GJ/GGJ

Einsteinmauerwerk (Zweischalenmauerwerk, Holzsystembau analog)

→ Lagerung: Vor Witterungseinflüssen/Verschmutzung schützen. Holzkontakt mit Sichtflächen vermeiden.

→ Oberflächenschutz: Für bauseitige Abdeckung nur rückstandsfrei entfernbare Abdeckbänder verwenden. Die Schutzfolie, sofern vorhanden, muss spätestens 4 Monate nach Lieferung entfernt sein.

→ Holzsystembau: Holzunterkonstruktion verwindungsfrei. Elemente auf egalisierten, tragenden Untergrund mit Stahlton-Montagekleber verklebt. Andere Klebesysteme sind auf die Konstruktion abzustimmen.

Versetzen mit elastischem Kleber

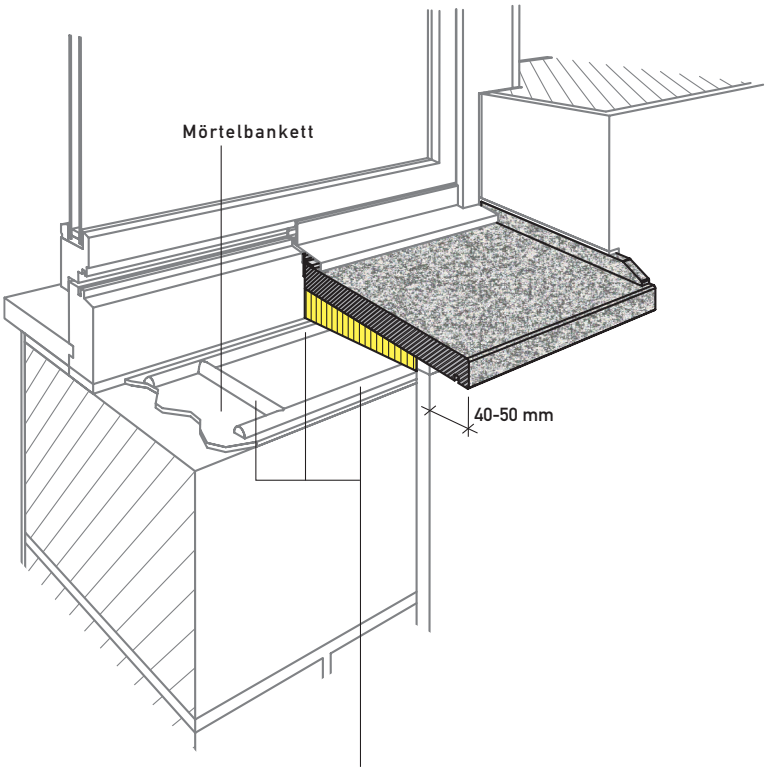

Stahlton-Montagekleber:
Aussen- und Innenseite ganze Banklänge (max. Abstand 300 mm) und alle 500 mm quer. Verbrauch: 1 Kartusche (290 ml) für ca. 2.50 m Fensterbank

Voraussetzung zum Kleben:
Mörtelbankett und Bankuntersicht: sauber, trocken und staubfrei

Ausrichten der Fensterbank

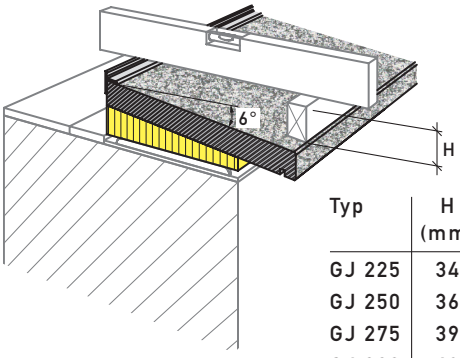

Typ	H (mm)
GJ 225	34
GJ 250	36
GJ 275	39
GJ 300	42
GJ 325	44
GJ 350	47
GJ 375	49
GJ 400	52

Fensteranschluss

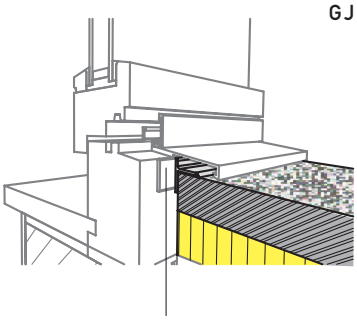

Stahlton-Fugendichtband BG 1 oder
Rundschnur mit Stahlton-Klebdichtstoff
Verbrauch: 1 Kartusche (290 ml)
für ca. 5 m Fensterbank

Stossfugenausbildung mit integriertem Fugenblech

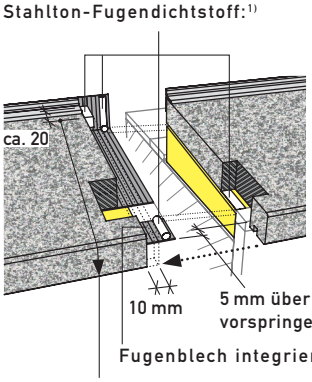

Bei geraden Stossfugen ev. zusätzlicher Stahlton-Fugendichtstoff, bei Gehrungen immer mit Stahlton-Fugendichtstoff: 1)

1) lichtgrau für Fensterbänke weissgrau
betongrau für Fensterbänke schwarzgrau
Verbrauch: 1 Kartusche (290 ml)
für ca. 5 m Fuge

Seitlicher Anschluss mit Aufbordung

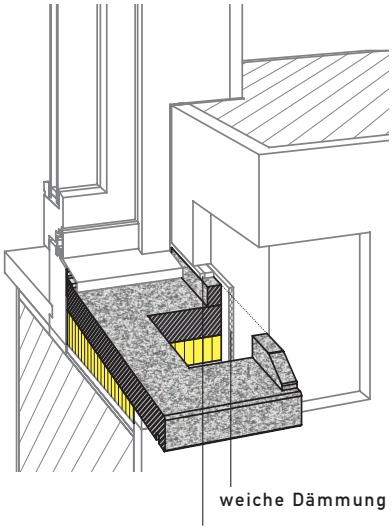

Stahlton-Fugendichtband BG 1 und
Stahlton-Klebdichtstoff
(auch seitlich und Untersicht)

Seitlicher Anschluss bei Balkontüre

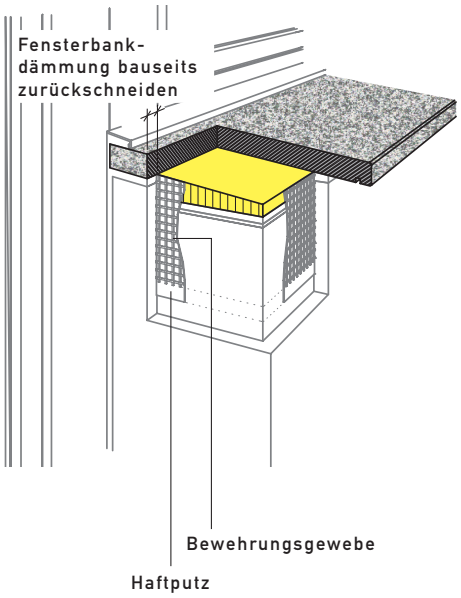

Stahlton Bauteile AG
Tel. +41 62 865 75 00
Hauptstrasse 131
info@stahlton-bauteile.ch
CH-5070 Frick
www.stahlton-bauteile.ch

stahlton

M.1001D613.1j 10.20

Versetzanleitung Fensterbänke Granit Typ G / GG / GJ / GGJ

Aussenwärmedämmung, Holzsystembau

→ Lagerung: Vor Witterungseinflüssen / Verschmutzung schützen. Holzkontakt mit Sichtflächen vermeiden.

→ Oberflächenschutz: Für bauseitige Abdeckung nur rückstandsfrei entfernbare Abdeckbänder verwenden. Die Schutzfolie, sofern vorhanden, muss spätestens 4 Monate nach Lieferung entfernt sein.

→ Holzsystembau: Holzunterkonstruktion verwindungsfrei. Elemente auf egalisierten, tragenden Untergrund mit Stahlton-Montagekleber verklebt. Andere Klebesysteme sind auf die Konstruktion abzustimmen.

Versetzen mit Auflagewinkel und elastischem Kleber

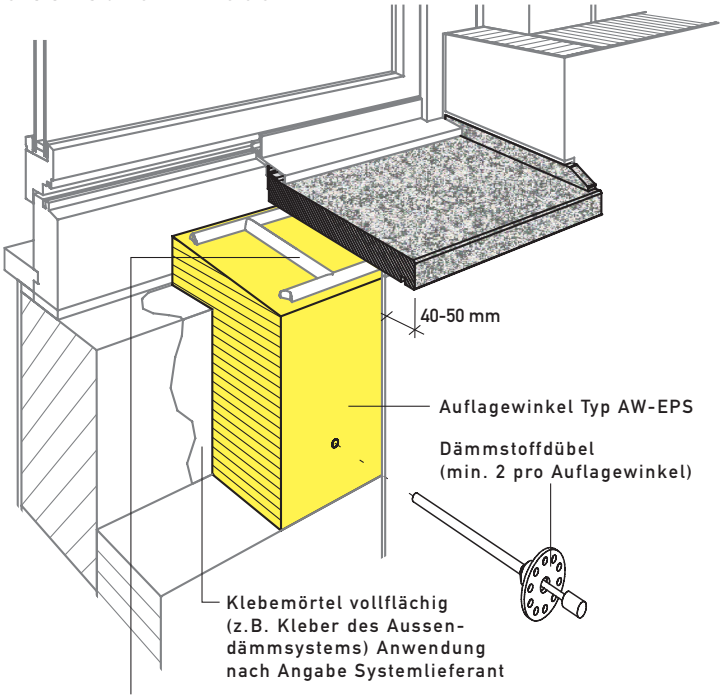

Stahlton Montagekleber [1]:
Aussen- und Innenseite ganze Banklänge (max. Abstand 300 mm) und alle 500 mm quer. Verbrauch: 1 Kartusche (290 ml) für ca. 2.50 m Fensterbank
oder
Klebe- oder Einbettmörtel [1] (kein Leichtmörtel) vollflächig
Anwendung nach Angabe Systemlieferant

Versetzen mit Montagewinkel und elastischem Kleber

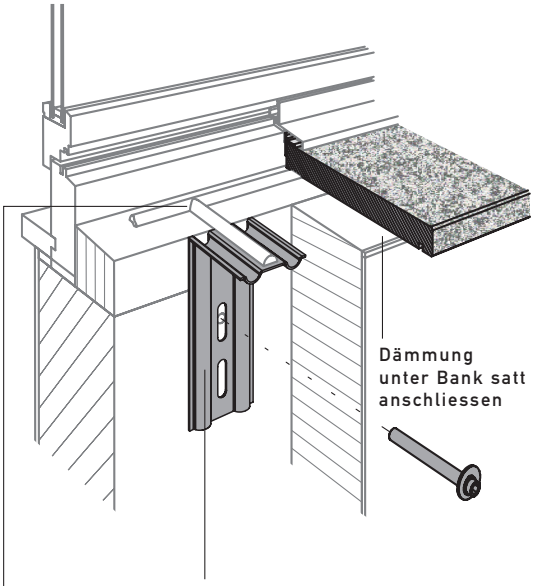

Stahlton Montagekleber [1]:
Innenseite ganze Banklänge und auf Montagewinkeln
Verbrauch: 1 Kartusche (290 ml) für ca. 5 m Fensterbank

Versetzen mit Auflagewinkel und elastischem Kleber (Holzsystembau)

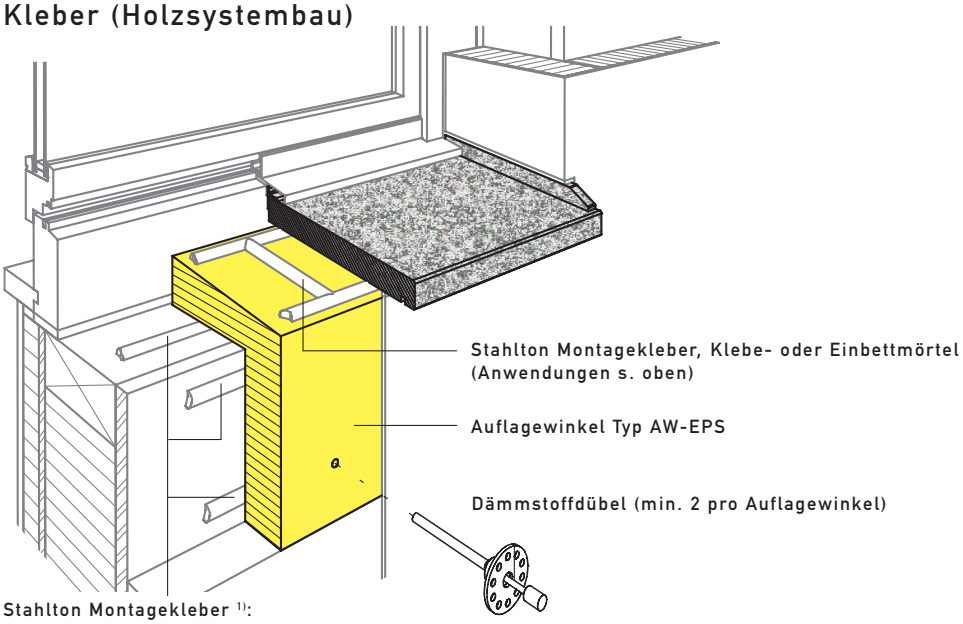

Stahlton Montagekleber [1]:
3 Kleberaupen auf ganze Auflagewinkellänge
Verbrauch: 1 Kartusche (290 ml) für ca. 1.50 m Auflagewinkel

[1] Voraussetzung zum Kleben:
- Klebeflächen: sauber, trocken und staubfrei
- Montagewinkeloberfläche: Stahlton Primer, Verbrauch: 1 Dose (200 ml) für ca. 400 Winkel

Ausrichten der Fensterbank

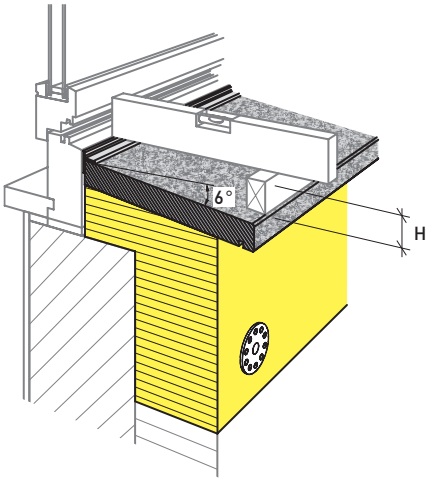

Typ	H (mm)
G 225	34
G 250	36
G 275	39
G 300	42
G 325	44

GG, GJ und GGJ wie Typ G

Fensteranschluss

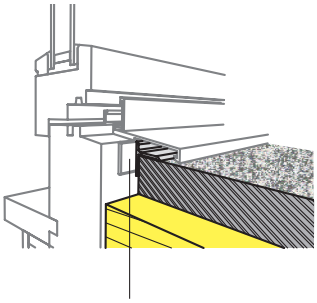

Stahlton-Fugendichtband BG 1 oder
Rundschnur mit Stahlton-Klebdichtstoff
Verbrauch: 1 Kartusche (290 ml)
für ca. 5 m Fensterbank

Seitlicher Anschluss mit Aufbordung

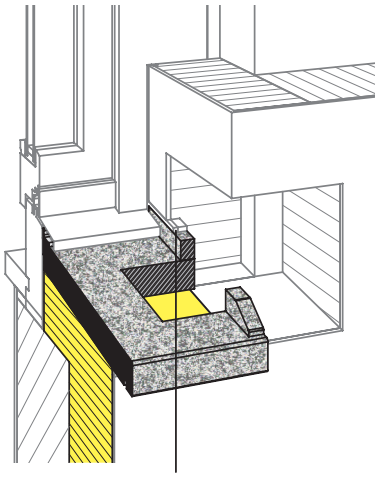

Stahlton-Fugendichtband BG 1 und
Stahlton-Klebdichtstoff
(auch seitlich und Untersicht)

Seitlicher Anschluss ohne Aufbordung

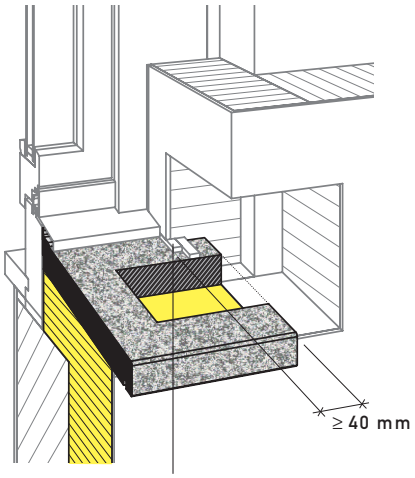

Stahlton-Fugendichtband BG 1 und
Stahlton-Klebdichtstoff
(auch seitlich und Untersicht)

Stossfugenausbildung mit Fugenblech lose (für Fensterbänke Typ G / GG)

Stahlton-Fugendichtstoff:
lichtgrau für Fensterbänke weissgrau
betongrau für Fensterbänke schwarzgrau
Verbrauch: 1 Kartusche (290 ml) für ca. 2.50 m Fuge

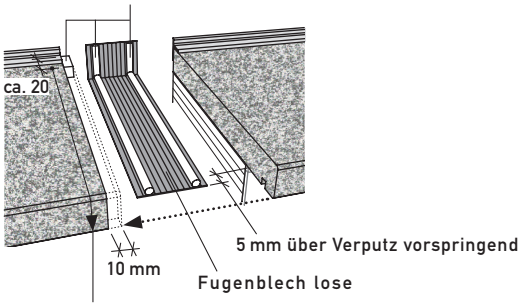

Bei geraden Stossfugen ev. zusätzlicher Stahlton-Fugendichtstoff,
bei Gehrungen immer mit Stahlton-Fugendichtstoff:
lichtgrau für Fensterbänke weissgrau
betongrau für Fensterbänke schwarzgrau
Verbrauch: 1 Kartusche (290 ml) für ca. 5 m Fuge

Stossfugenausbildung mit integriertem Fugenblech (für Fensterbänke Typ GJ / GGJ)

Stahlton-Fugendichtstoff:
lichtgrau für Fensterbänke weissgrau
betongrau für Fensterbänke schwarzgrau
Verbrauch: 1 Kartusche (290 ml) für ca. 2.50 m Fuge

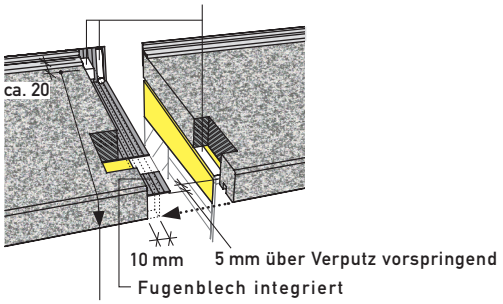

Bei geraden Stossfugen ev. zusätzlicher Stahlton-Fugendichtstoff,
bei Gehrungen immer mit Stahlton-Fugendichtstoff:
lichtgrau für Fensterbänke weissgrau
betongrau für Fensterbänke schwarzgrau
Verbrauch: 1 Kartusche (290 ml) für ca. 5 m Fuge

Stahlton Bauteile AG
Tel. +41 62 865 75 00
Hauptstrasse 131
info@stahlton-bauteile.ch
CH-5070 Frick
www.stahlton-bauteile.ch

stahlton

M.1001D611.1l 10.20