Montagequader

Eco-Fix M-Q (Konstruktionsdetails M 1:10 / Bemessungsangaben)

Wärmebrückenfreie Montage bei der verputzten Aussenwärmedämmung

Anwendungsbereiche z.B:

- Bewegungsmelder
- Klappläden (Rückhalter / Vorreiber)
- Kleiderbügelträger
- Leichte Lampen
- Rohrschellen
- Schiebeläden (Führung unten)
- Schwere Schilder

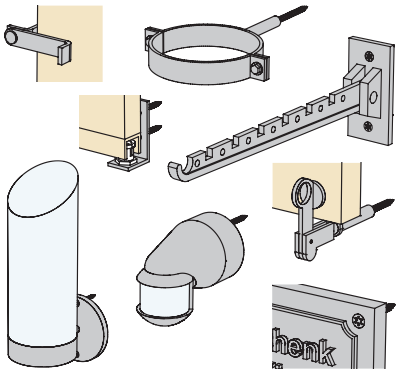

Perspektive

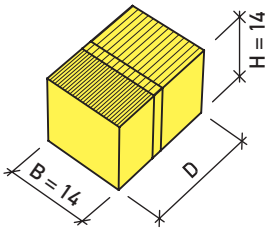

Vertikalschnitt (Beispiel: Rohrschelle)

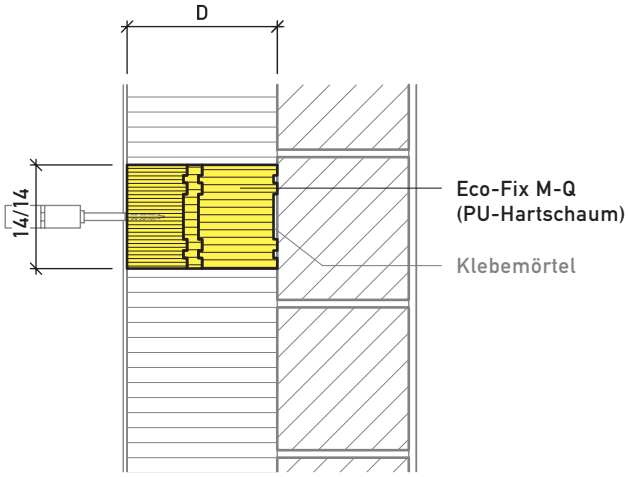

Montagedetail Fremdmontage 1:5

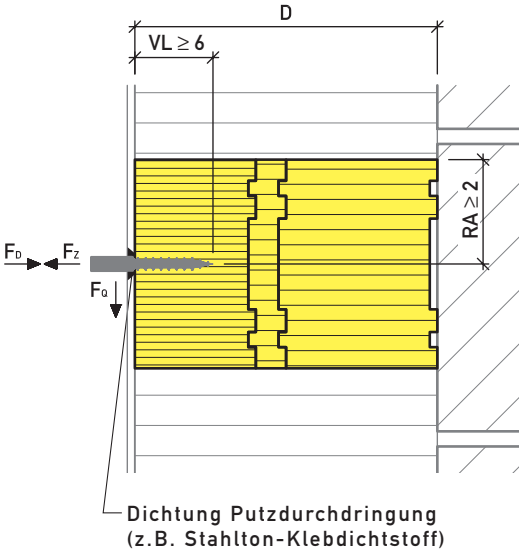

Bemessungsangaben:

Voraussetzungen:

- Element auf Untergrund verklebt (Haftzugfestigkeit ≥ 0.25 N/mm²)
- Holz- oder Blechschrauben ohne Schaft
- Schraubendurchmesser ≥ 6 mm
- Verankerungslänge VL ≥ 60 mm
- Randabstand RA ≥ 20 mm
- Abstand zwischen Schrauben ≥ 40 mm

Zulässige Kräfte / Schraube bzw. Element:

F_D = 0.60 kN (60 kg)
F_Z = 0.60 kN (60 kg)
F_Q = 0.15 kN (15 kg)