Montageanleitung Schwerlastkonsole Eco-Fix A-E, Lastkonsole Eco-Fix L-Q

1 - 8 = Elementmontage

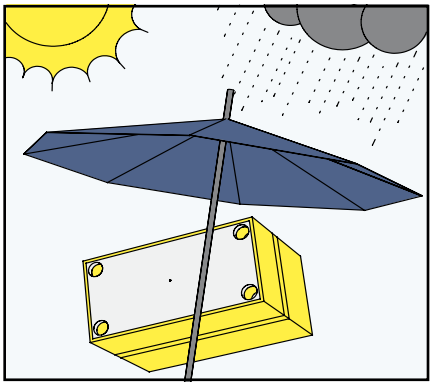

Schwerlastkonsole / Lastkonsole vor Witterungseinflüssen / Verschmutzung schützen.

9 - 13 = Fremdmontage

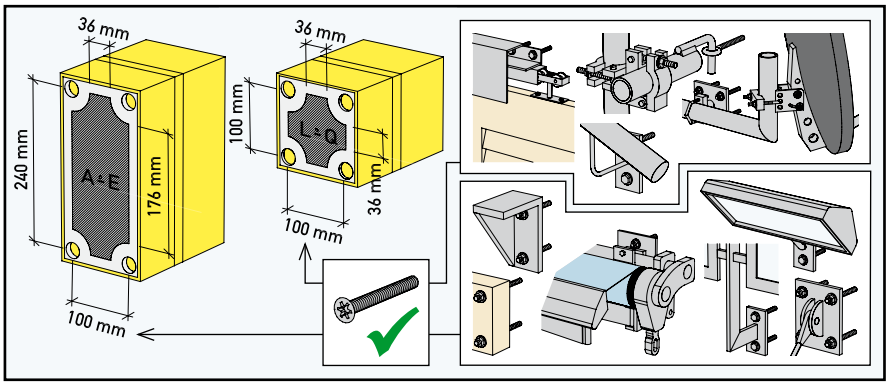

Die nutzbare Befestigungsfläche beträgt 100/36 x 240/176 mm (A-E) bzw. 100/36 x 100/36 mm (L-Q).

* statische und konstruktive Prüfung erfolderlich

Montagemöglichkeit für: *
- Auflagepfetten und Konsolen
- Geländer und Handläufe
- Gerüstverankerungen
- Markisen / Sonnenstoren
- Satellitenanlagen
- Schiebeläden (Aufhängung oben)
- Schwere Lampen / Schilder
- Vordächer

1

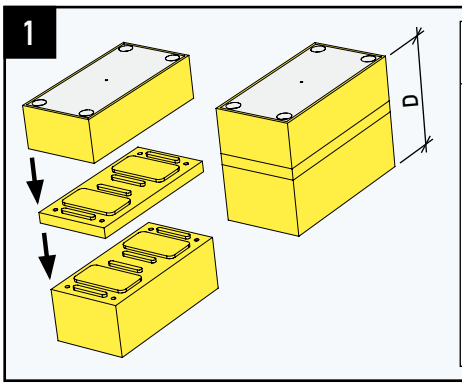

Elementdicke D (mm)	Injektions-Gewindestange Länge (mm)	Verankerungslänge (mm)
80	135	85
100	155	85
120	175	85
140	195	85
160	215	85
180	235	85
200	255	85
220	275	85
240	295	85
260	315	85
280	335	85
300	355	85

Die einzelnen Module zusammenfügen und passende Injektions-Gewindestange wählen (nur nötig wenn die Schwerlastkonsole / Lastkonsole nicht konfektioniert geliefert wurde).

2a

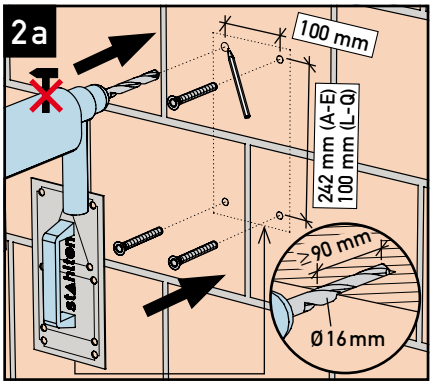

Lochsteinmauerwerk:

Mit der Markierhilfe Eco-Fix Lochmuster 100/242 mm (A-E) bzw. 100/100 mm (L-Q) anzeichnen. Loch bis in tragendes Mauerwerk bohren (ohne Schlag) und Injektions-Ankerhülse einführen. Bohrloch Ø 16 mm, Bohrlochtiefe ≥ 90 mm.
Zulassung Z-21.3-1924 beachten.

2b

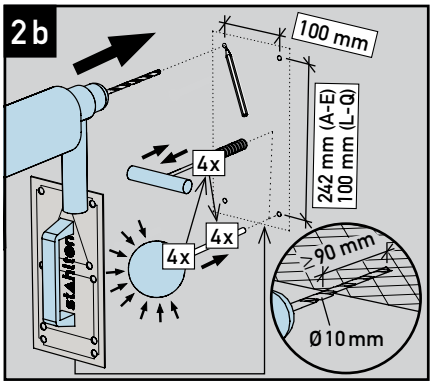

Beton / Vollsteinmauerwerk:

Mit der Markierhilfe Eco-Fix Lochmuster 100/242 mm (A-E) bzw. 100/100 mm (L-Q) anzeichnen. Loch bis in tragenden Beton/ tragendes Vollsteinmauerwerk bohren und Bohrloch reinigen: 4x ausblasen + 4x bürsten + 4x ausblasen. Bohrloch Ø 10 mm, Bohrlochtiefe ≥90 mm. Zulassung ETA-10/0352 beachten.

3

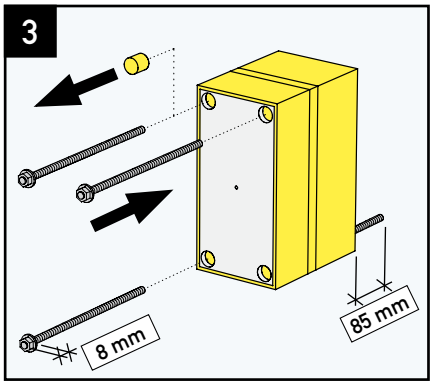

EPS-Stöpsel entfernen und aufbewahren. Injektions-Gewindestangen mit 8 mm eingeschraubten Muttern / U-Scheiben in Schwerlastkonsole / Lastkonsole schieben (Überstand hinten 85 mm).

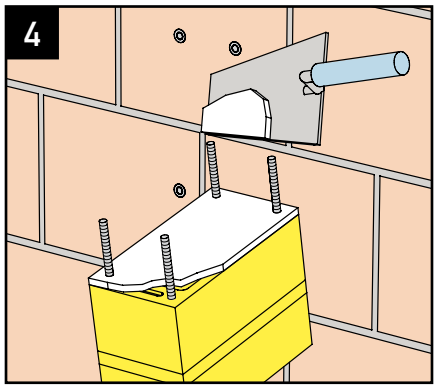

Klebemörtel (z.B. Kleber des Aussendämmsystems) vollflächig auf Rückseite der Schwerlastkonsole / Lastkonsole auftragen.

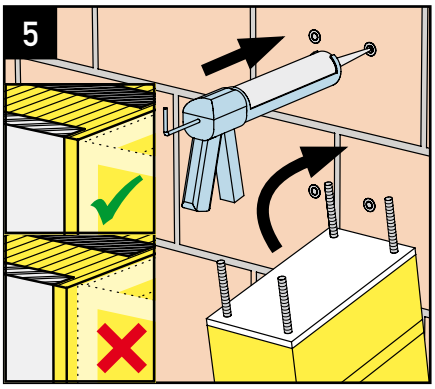

Injektionsmörtel injizieren. (ca. 25 ml / Bohrloch) Schwerlastkonsole / Lastkonsole auf tragenden Untergrund verkleben (Haftzugfestigkeit ≥ 0.25 N/mm²) und in der äusseren Dämmplattenflucht bündig positionieren.

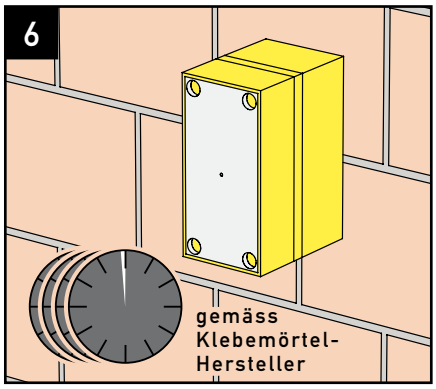

Vor Fremdmontage Abbindezeit gemäss Klebemörtel-Hersteller einhalten.

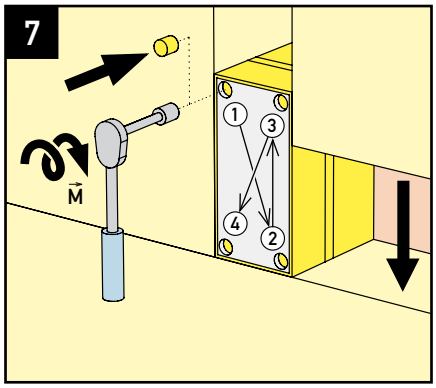

Muttern über Kreuz mit Montagedrehmoment $\vec{M}$ anziehen. EPS-Stöpsel einsetzen und Dämmplatten fugenfrei anpassen.

Mauerwerk		
Montage-drehmoment $\vec{M}$ Nm	4	10

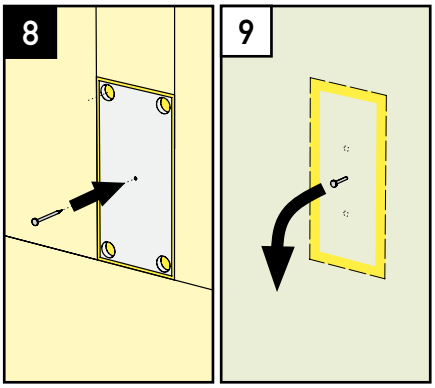

Stift für Zentrumsmarkierung einsetzen und nach dem Verputzen wieder entfernen.

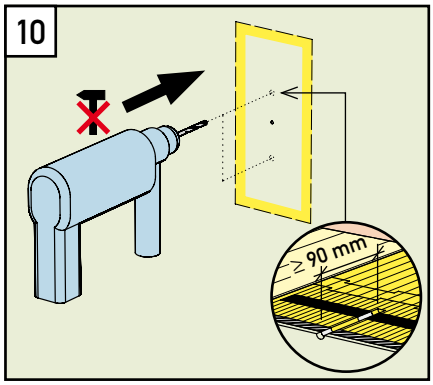

Durch beide Kompaktschichtplatten vorbohren gem. Tabelle (ohne Schlag). Bohrlochtiefe ≥ 90 mm.

Fremdmontageschraube	M8	M10	M12
Vorbohren Ø mm (Bohrer HSS)	6.5	8.5	10.2

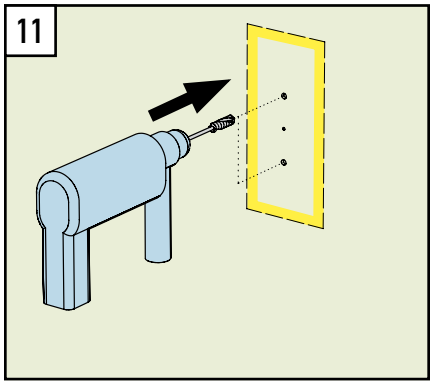

Mit Gewindebohrer HSS-E (Länge 140 mm, Schaft durchfallend) Gewinde in beide Kompaktschichtplatten schneiden. Tiefe ≥ 90 mm.

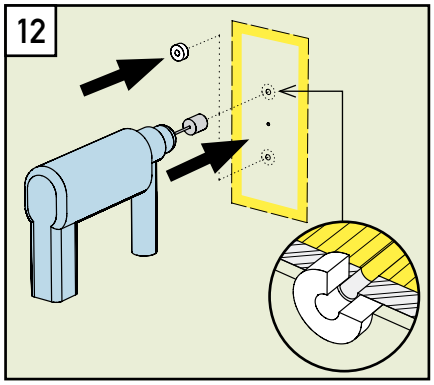

Mit Kronenbohrer Loch in Putzschicht bohren (Kompaktschichtplatte der Schwerlastkonsole / Lastkonsole nicht beschädigen!). Distanzhülse (z.B. Polyamid Øi/Øa 12.6/25 mm, Dicke ≥ Putzstärke, Druckfestigkeit ≥ 70 N/mm²) in Bohrloch einsetzen.

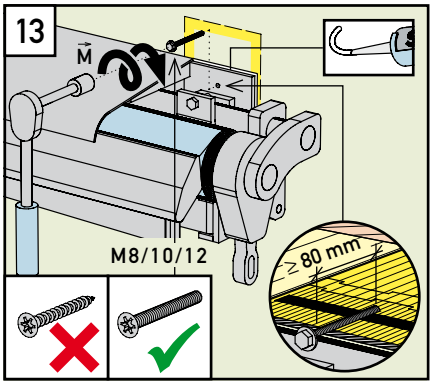

Montageobjekt mit metrischen Schrauben ohne Schaft M8/10/12 in Schwerlastkonsole/ Lastkonsole montieren. Die Verankerung muss in beide Kompaktschichtplatten erfolgen (Verankerungslänge ≥ 80 mm). Mit Montagedrehmoment $\vec{M}$ gem. Tabelle anziehen. Nach Montage den Übergang Verputz / Anbauteil dichten (z.B. Stahlton-Klebdichtstoff).

Fremdmontageschraube		M8	M10	M12
Montage-drehmoment $\vec{M}$ Nm	A-E	16	26	38
	L-Q	12	20	29

Stahlton Bauteile AG
Tel. +41 62 865 75 00
Hauptstrasse 131
info@stahlton-bauteile.ch
CH-5070 Frick
www.stahlton-bauteile.ch

stahlton

M.1001D642_Schwer-_Lastkonsole_Eco-Fix_A-E_und_L-Q.1h 10.20