Montageanleitung Mauerwerkskonsole Eco-Fix MK

1 - 8 = Elementmontage

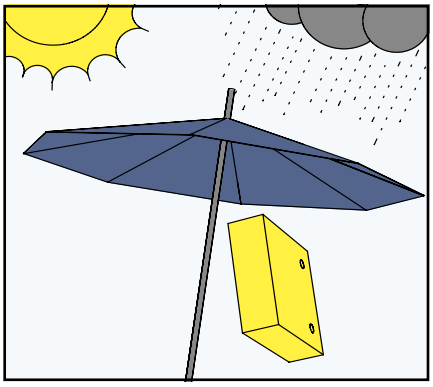

Mauerwerkskonsole vor Witterungseinflüssen / Verschmutzung schützen.

9 - 11 = Fremdmontage

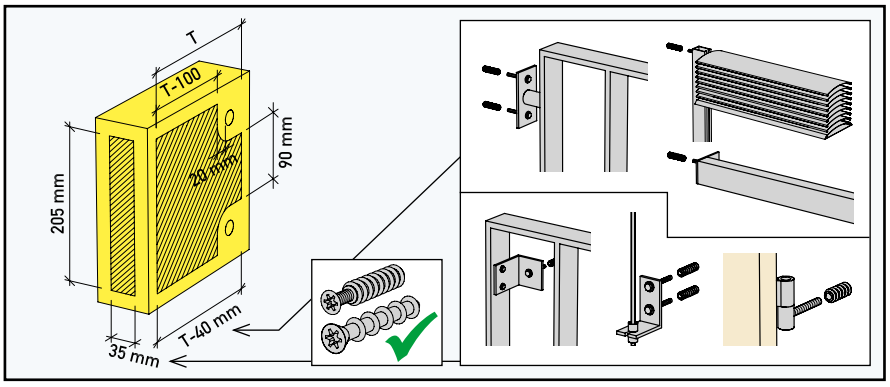

Mögliche Befestigungsflächen gemäss Grafik.

Montagemöglichkeit für:
- Geländer / Französische Balkone
- Klappläden (Kloben)
- Senkrechtmarkiesen
- Storenführungsschienen

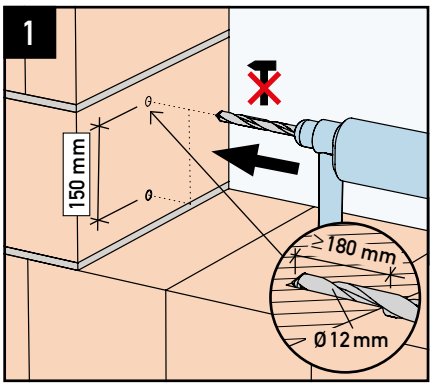

Einsteinmauerwerk:

Lochmuster anzeichnen. Loch in tragendes Mauerwerk bohren (ohne Schlag), Bohrloch Ø 12 mm, Bohrlochtiefe ≥ 180 mm. Zulassung ETA-15/0263 beachten.

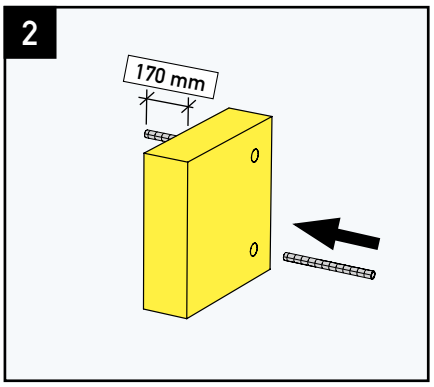

Siebhülse in Mauerwerkskonsole schieben (Überstand hinten 170 mm).

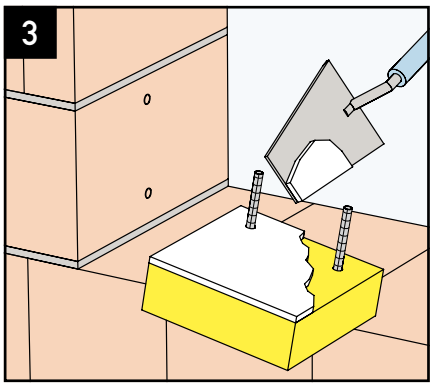

Mauermörtel vollflächig auf Rückseite der Mauerwerkskonsole auftragen.

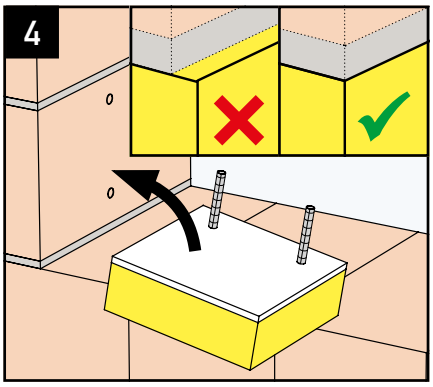

Mauerwerkskonsole auf tragenden Untergrund vermörteln (Haftzugfestigkeit ≥ 0.25 N/mm²) und leibungsbündig anpressen.

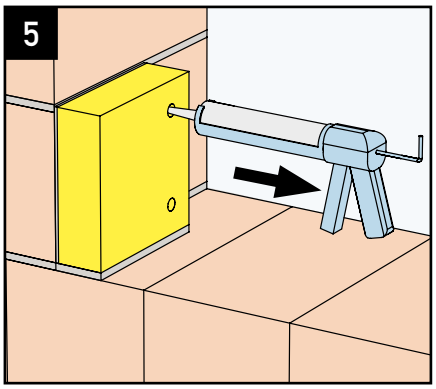

Injektionsmörtel injizieren. (ca. 25 ml / Bohrloch)

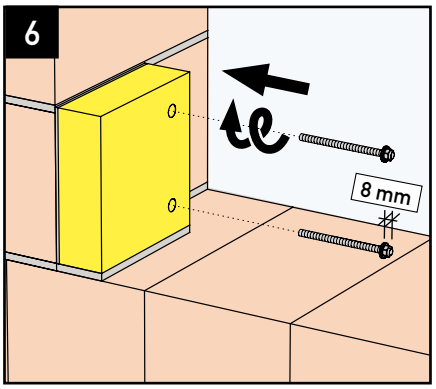

Muttern / U-Scheiben 8 mm auf Injektions-Gewindestangen schrauben und diese anschliessend unter Drehbewegung in Siebhülse einschieben

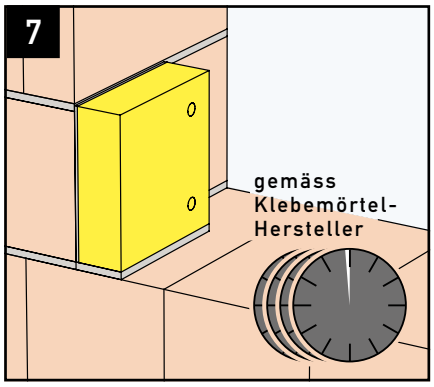

Abbindezeit gemäss Klebemörtel-Hersteller einhalten.

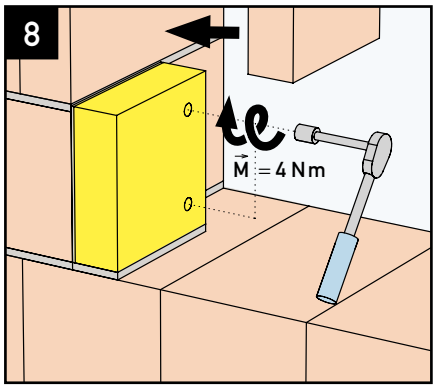

Muttern mit Montagedrehmoment $\vec{M}$ = 4 Nm anziehen. Anschlagstein ergänzen.

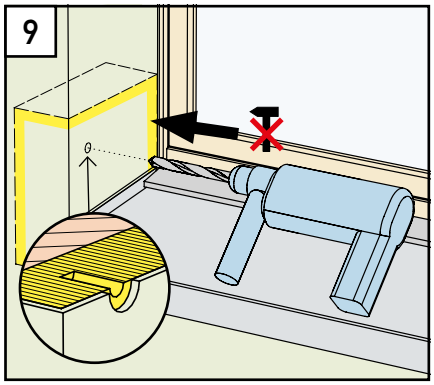

Loch für Rampamuffe in Mauerwerkskonsole bohren gem. Tabelle (ohne Schlag). Für Dichtung der Anschlusshülse (gem. Bild 10) Putzschicht um Bohrloch entfernen (z.B. mit grossdurchmessrigem Bohrer).

Fremdmontage	M6*	M8	M10
Rampamuffe SK:			
Ø mm	12	16	18.5
L mm	25	30	30
Inbus SW mm	6	8	10
Bohrloch Ø mm	10	13.5	15.5

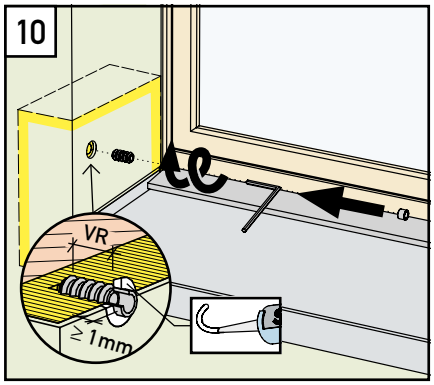

Rampamuffe in Mauerwerkskonsole eindrehen (bündig mit Mauerwerkskonsole, Verankerungslänge VR gem. Tabelle) und Anschlusshülse (Øi/Øa gem. Tabelle, Dicke ≥ Putzstärke) einsetzen. Putzdurchdringung der Anschlusshülse dichten (z.B. mit Stahlton-Klebdichtstoff).

Rampamuffe Ø mm	12*	16	18.5
Verankerungslänge VR mm	25	30	30
Anschlusshülse Øi/Øa mm	8/12	10/14	12/16

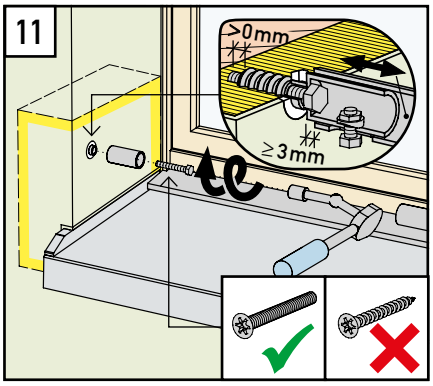

Fremdmontage mit metrischen Schrauben ohne Schaft M6*/M8/M10 gem. Tabelle in Rampamuffen. Die Schrauben müssen mindestens auf die gesamte Länge der Rampamuffen eingeschraubt werden. Geländer/Absturzsicherungen müssen dilatiert werden.

* nur für Storenführungsschienen

Variante mit Schraube Eco-Fix TKG (anstatt Rampamuffe)

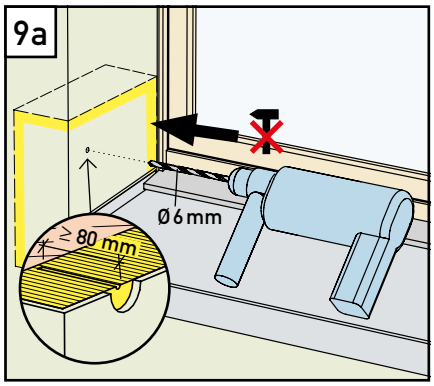

Loch für Schraube Eco-Fix TKG in Mauerwerkskonsole bohren (ohne Schlag), Bohrloch Ø 6 mm, Bohrlochtiefe ≥ 80 mm. Für Dichtung der Anschlusshülse (gem. Bild 10a) Putzschicht um Bohrloch entfernen (z.B. mit grossdurchmessrigem Bohrer).

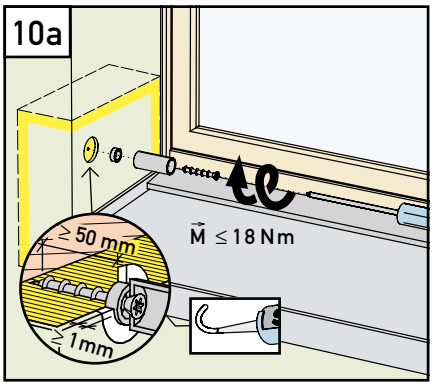

Anschlusshülse (Øi/Øa 14/20 mm, Dicke ≥ Putzstärke) und Kopfstück der Geländer/Absturzsicherung, durch eindrehen der Schraube Eco-Fix TKG direkt in die Mauerwerkskonsole (Verankerungslänge ≥ 50 mm, Montagedrehmoment $\vec{M}$ ≤ 18 Nm), montieren. Putzdurchdringung der Anschlusshülse dichten (z.B. mit Stahlton-Klebdichtstoff).

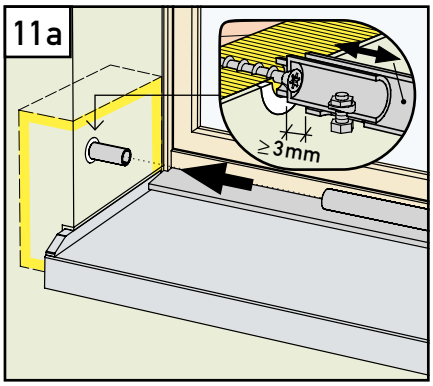

Geländer/Absturzsicherungen müssen dilatiert werden.

Stahlton Bauteile AG
Tel. +41 62 865 75 00
Hauptstrasse 131
info@stahlton-bauteile.ch
CH-5070 Frick
www.stahlton-bauteile.ch

stahlton

M.1001D651.1d 04.22