Montageanleitung Tragkonsole Eco-Fix TK

1 - 5 = Elementmontage

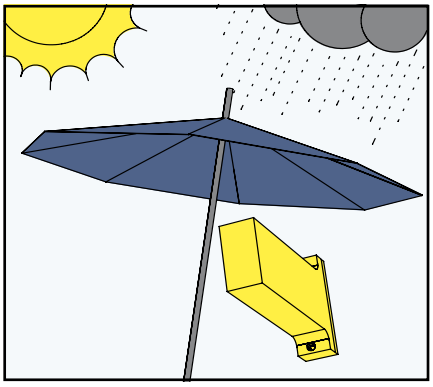

Tragkonsole vor Witterungseinflüssen / Verschmutzung schützen.

6 - 8 = Fremdmontage

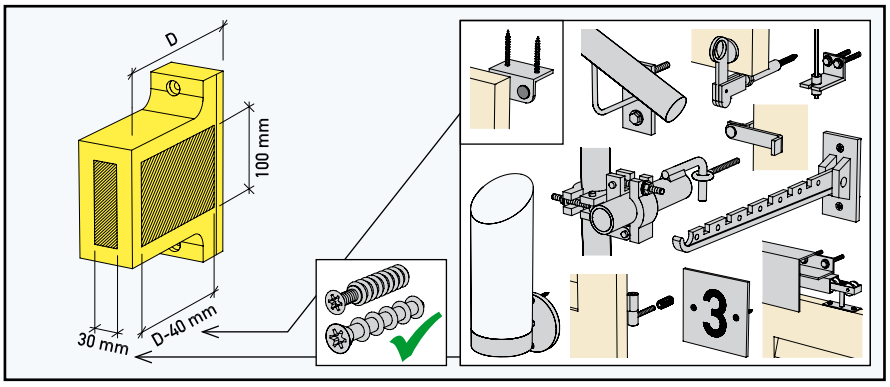

Mögliche Befestigungspunkte gemäss Grafik.

Montagemöglichkeit für:
- Handläufe
- Gerüstverankerungen
- Klappläden (Anschlag oben, Kloben, Rückhalter / Vorreiber)
- Kleiderbügelträger
- Leichte Lampen / Schilder
- Schiebeläden
- Senkrechtmarkisen

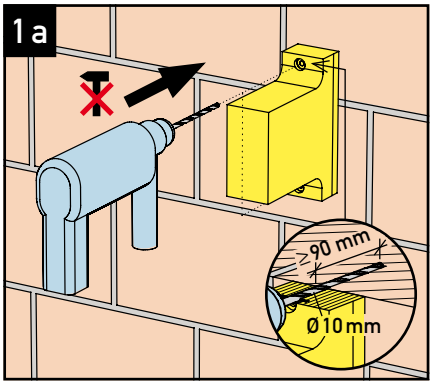

Lochsteinmauerwerk:

Löcher in tragendes Mauerwerk bohren (ohne Schlag), Bohrloch Ø 10 mm, Bohrlochtiefe ≥ 90 mm.

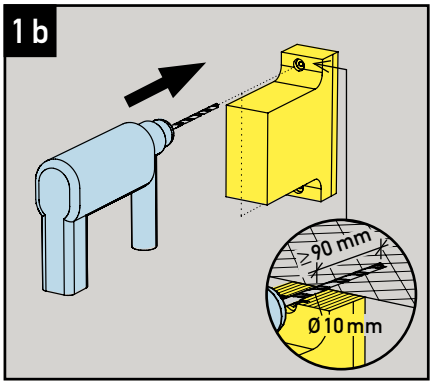

Beton / Vollsteinmauerwerk:

Löcher in tragenden Beton / tragendes Vollsteinmauerwerk bohren, Bohrloch Ø 10 mm, Bohrlochtiefe ≥ 90 mm.

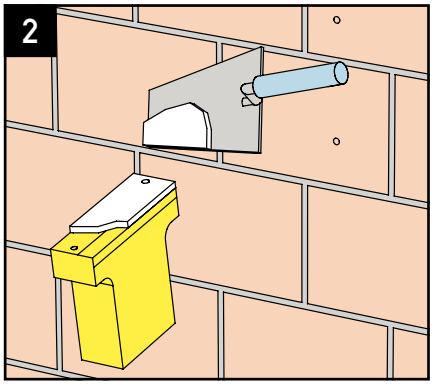

Klebemörtel (z.B. Kleber des Aussendämmsystems) vollflächig auf Rückseite der Tragkonsole auftragen.

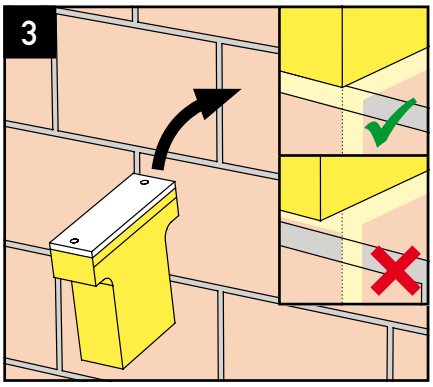

Tragkonsole auf tragenden Untergrund verkleben (Haftzugfestigkeit ≥ 0.25 N/mm²), dämmplattenbündig anpressen und Langschaftdübel SXRL 10x120 T einführen.

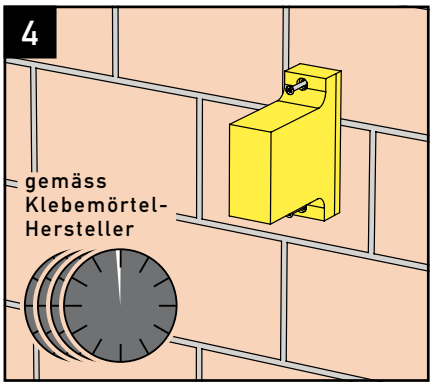

Vor Befestigung der Tragkonsole Abbindezeit gemäss Klebemörtel-Hersteller einhalten.

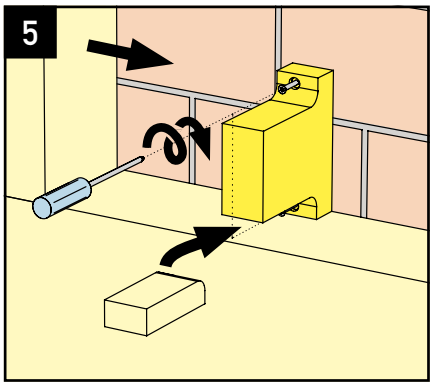

Schraube des Rahmendübels anziehen (Torx 40) und Dämmplatten spaltfrei anpassen.

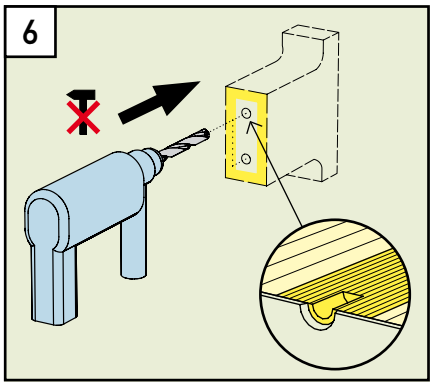

Loch für Rampamuffe in Tragkonsole bohren gem. Tabelle (ohne Schlag). Für Dichtung (gem. Bild 7) Putzschicht um Bohrloch entfernen (z.B. mit grossdurchmessrigem Bohrer).

Fremdmontage	M6*	M8	M10
Rampamuffe SK: Ø mm L mm Inbus SW mm	 12 25 6	 16 30 8	 18.5 30 10
Bohrloch Ø mm	10	13.5	15.5

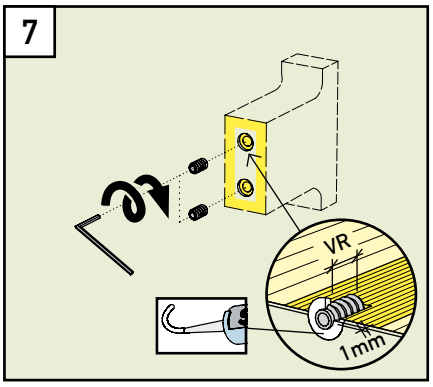

Rampamuffe in Tragkonsole eindrehen (Überstand vor Putz 1 mm, Verankerungslänge VR gem. Tabelle). Putzdurchdringung der Rampamuffe dichten (z.B. mit Stahlton-Klebdichtstoff).

Rampamuffe Ø mm	12*	16	18.5
Verankerungslänge VR mm	≥ 19	≥ 24	≥ 24

* nur für Klappläden (Kloben)

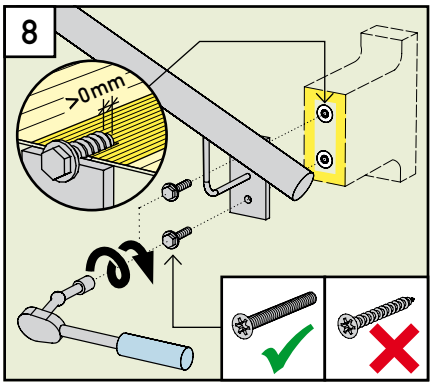

Fremdmontage mit metrischen Schrauben ohne Schaft M6*/M8/M10 gem. Tabelle in Rampamuffen. Die Schrauben müssen mindestens auf die gesamte Länge der Rampamuffen eingeschraubt werden.

* nur für Klappläden (Kloben)

Variante mit Schraube Eco-Fix TKG (anstatt Rampamuffe)

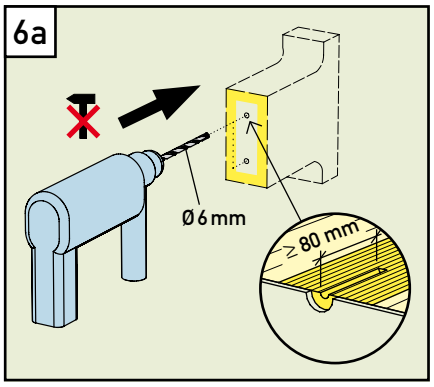

Loch für Schraube Eco-Fix TKG in Tragkonsole bohren (ohne Schlag), Bohrloch Ø 6 mm, Bohrlochtiefe ≥ 80 mm. Für Anschlusshülse (gem. Bild 7a) Putzschicht um Bohrloch entfernen (z.B. mit grossdurchmessrigem Bohrer).

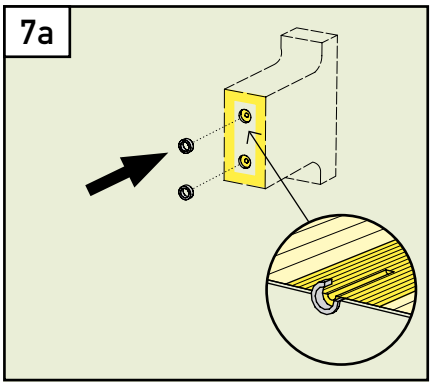

Anschlusshülse (Øi/Øa 14/20 mm, Dicke ≥ Putzstärke) einsetzen.

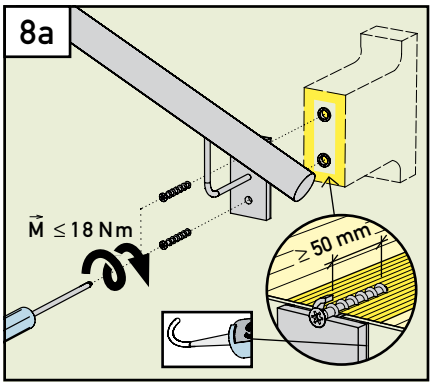

Fremdmontage durch eindrehen der Schraube Eco-Fix TKG direkt in die Tragkonsole (Verankerungslänge ≥ 50 mm, Montagedrehmoment M ≤ 18 Nm). Nach Montage den Übergang Verputz/Anbauteil dichten (z.B. Stahlton-Klebdichtstoff).

Tragkonsole Eco-Fix TK an Holzrahmen befestigt

0 + 2 + 5 = Elementmontage Eco-Fix TK an Holzrahmen

Bei Montage der Tragkonsole Eco-Fix TK an Holzrahmen gilt die Versetzanleitung sinngemäss. Die folgenden Bilder gelten ausschliesslich für die Montage der Tragkonsole Eco-Fix TK an Holzrahmen.

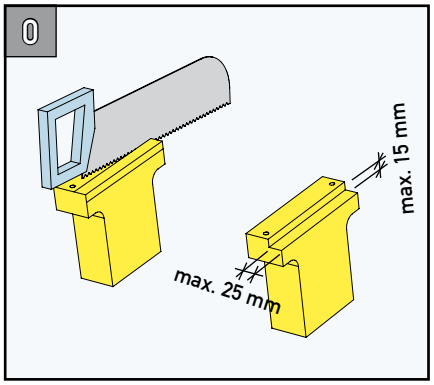

Wenn nötig Aussparung in Tragkonsole schneiden (max. 15 x 25 mm gemäss Markierungskerben)

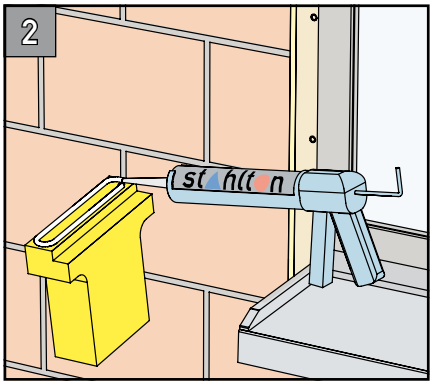

Stahlton-Montagekleber vollflächig auf Rückseite der Tragkonsole auftragen.

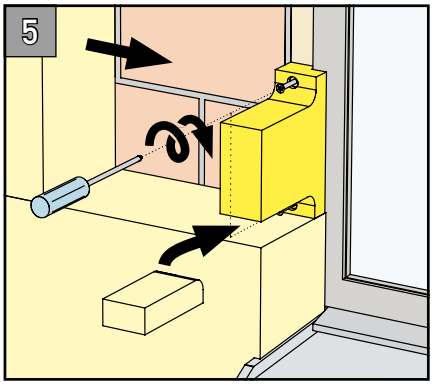

Holzschrauben anziehen (Torx 30) und Dämmplatten spaltfrei anpassen.

Stahlton Bauteile AG
Tel. +41 62 865 75 00
Hauptstrasse 131
info@stahlton-bauteile.ch
CH-5070 Frick
www.stahlton-bauteile.ch

stahlton

M.1001D648.1d 10.20