Montageanleitung Schwerlastkonsole Eco-Fix XL

1 - 7 = Elementmontage

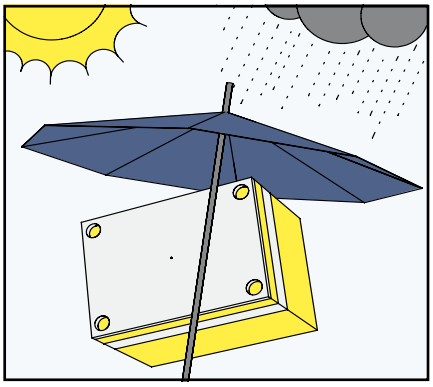

Schwerlastkonsole vor Witterungseinflüssen / Verschmutzung schützen.

8 - 12 = Fremdmontage

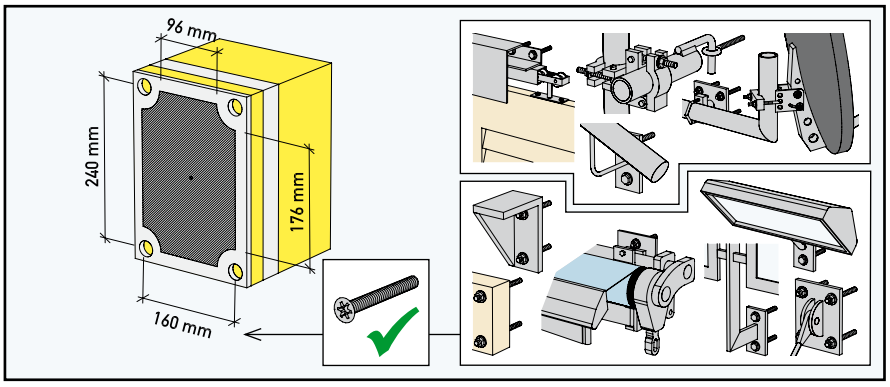

Die nutzbare Befestigungsfläche beträgt 160/96 x 240/176 mm.

* statische und konstruktive Prüfung erforderlich

Montagemöglichkeit für: *
- Auflagepfetten und Konsolen
- Geländer und Handläufe
- Gerüstverankerungen
- Markisen / Sonnenstoren
- Satellitenanlagen
- Schiebeläden (Aufhängung oben)
- Schwere Lampen / Schilder
- Vordächer

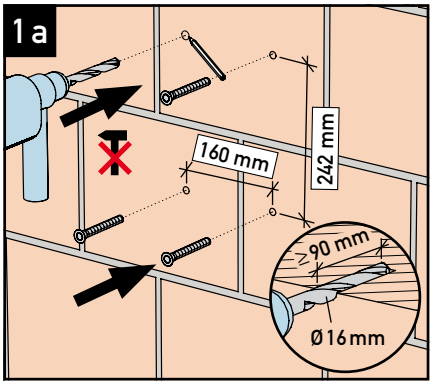

Lochsteinmauerwerk:

Lochmuster 160/242 mm anzeichnen. Loch bis in tragendes Mauerwerk bohren (ohne Schlag) und Injektions-Ankerhülse einführen. Bohrloch Ø 16 mm, Bohrlochtiefe ≥ 90 mm.
Zulassung ETA-15/0263 beachten.

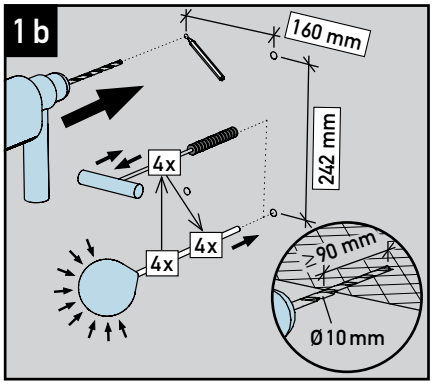

Beton / Vollsteinmauerwerk:

Lochmuster 160/242 mm anzeichnen. Loch bis in tragenden Beton / tragendes Vollsteinmauerwerk bohren und Bohrloch reinigen: 4x ausblasen + 4x bürsten + 4x ausblasen. Bohrloch Ø 10 mm, Bohrlochtiefe ≥ 90 mm.
Zulassung ETA-10/0352 beachten.

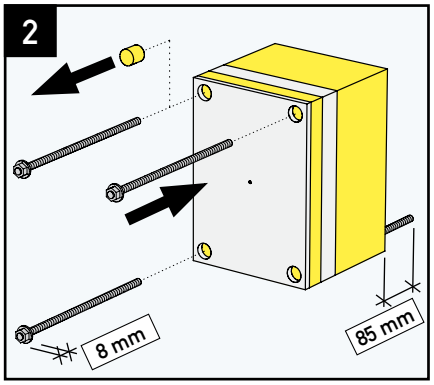

EPS-Stöpsel entfernen und aufbewahren. Injektions-Gewindestangen mit 8 mm eingeschraubten Muttern / U-Scheiben in Schwerlastkonsole schieben (Überstand hinten 85 mm).

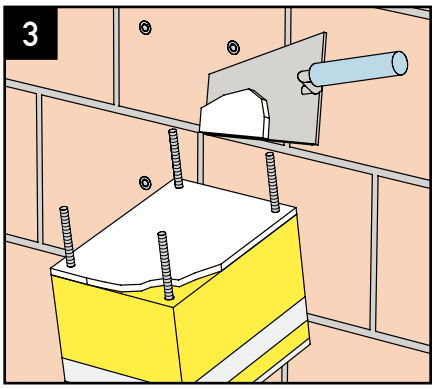

Klebemörtel (z.B. Kleber des Aussendämmsystems) vollflächig auf Rückseite der Schwerlastkonsole auftragen.

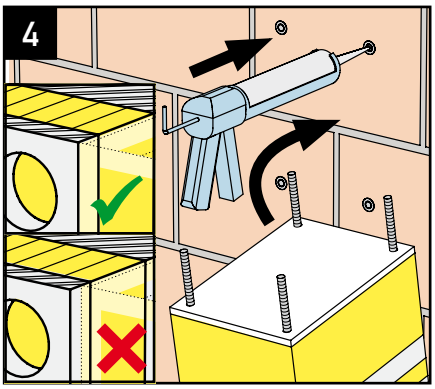

Injektionsmörtel injizieren (ca. 25 ml / Bohrloch). Schwerlastkonsole auf tragenden Untergrund verkleben (Haftzugfestigkeit ≥ 0.25 N/mm²) und in der äusseren Dämmplattenflucht bündig positionieren.

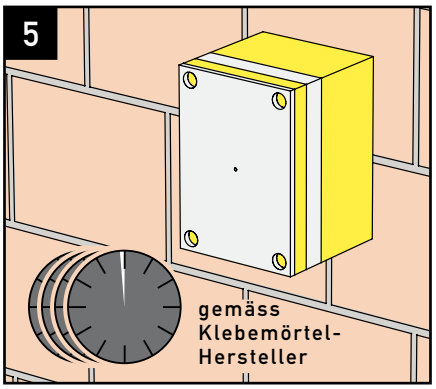

Vor Fremdmontage Abbindezeit gemäss Klebemörtel-Hersteller einhalten.

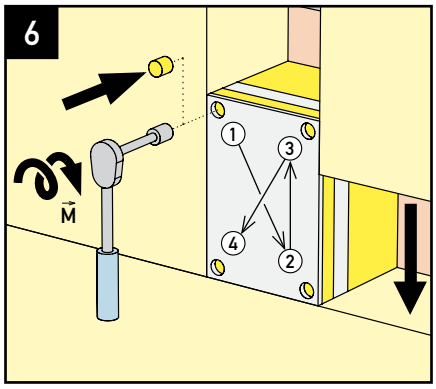

Muttern über Kreuz mit Montagedrehmoment $\vec{M}$ gem. Tabelle anziehen. EPS-Stöpsel einsetzen und Dämmplatten fugenfrei anpassen.

Mauerwerk		
Montagedrehmoment $\vec{M}$ Nm	4	10

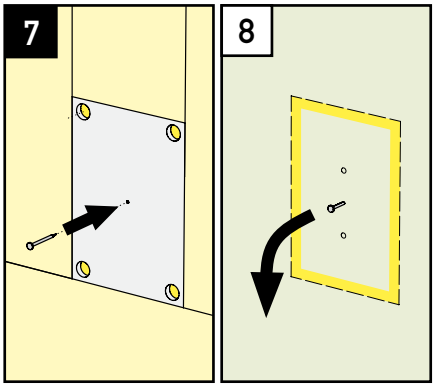

Stift für Zentrumsmarkierung einsetzen und nach dem Verputzen wieder entfernen.

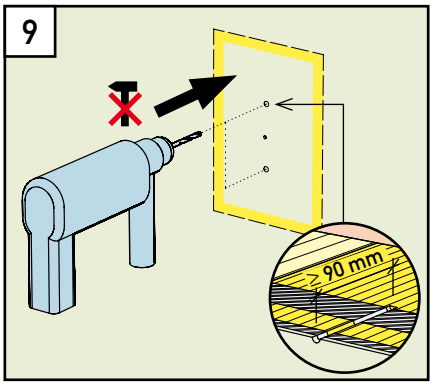

Durch beide Kompaktschichtplatten vorbohren gem. Tabelle (ohne Schlag). Bohrlochtiefe ≥ 90 mm.

Fremdmontageschraube	M8	M10	M12
Vorbohren Ø mm (Bohrer HSS)	6.5	8.5	10.2

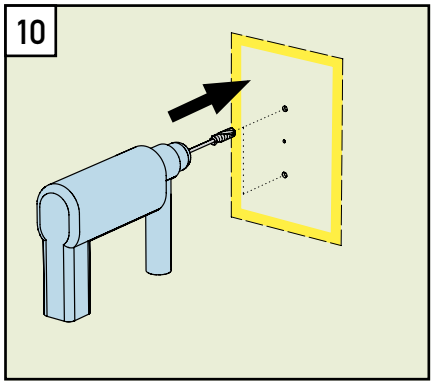

Mit Gewindebohrer HSS-E (Länge 140 mm, Schaft durchfallend) Gewinde in beide Kompaktschichtplatten schneiden. Tiefe ≥ 90 mm.

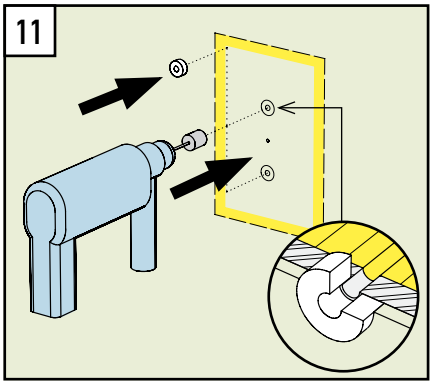

Mit Kronenbohrer Loch in Putzschicht bohren (Kompaktschichtplatte der Schwerlastkonsole nicht beschädigen!). Distanzhülse (z.B. Polyamid Øi/Øa 12.6/25 mm, Dicke ≥ Putzstärke, Druckfestigkeit ≥ 70 N/mm²) in Bohrloch einsetzen.

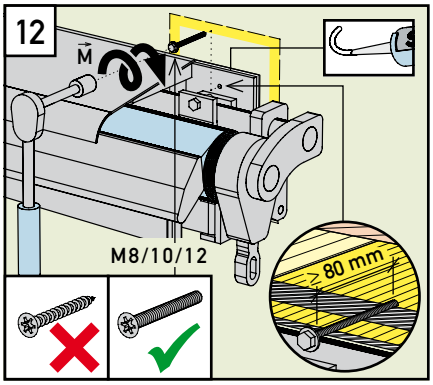

Montageobjekt mit metrischen Schrauben ohne Schaft M8/10/12 in Schwerlastkonsole/Lastkonsole montieren. Die Verankerung muss in beide Kompaktschichtplatten erfolgen (Verankerungslänge ≥ 80 mm). Mit Montagedrehmoment $\vec{M}$ gem. Tabelle anziehen. Nach Montage den Übergang Verputz/Anbauteil dichten (z.B. Stahlton-Klebdichtstoff).

Fremdmontageschraube	M8	M10	M12
Montagedrehmoment $\vec{M}$ Nm	16	26	38

Stahlton Bauteile AG
Tel. +41 62 865 75 00
Hauptstrasse 131
info@stahlton-bauteile.ch
CH-5070 Frick
www.stahlton-bauteile.ch

stahlton

M.1001D652_Schwerlastkonsole_Eco-Fix_XL.1c 10.20