Montageanleitung Klobentragelement Eco-Fix K

1 - 6 = Elementmontage

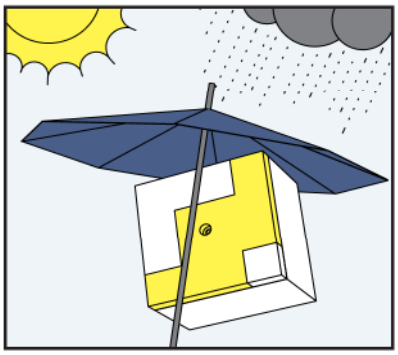

Klobentragelement vor Witterungseinflüssen/Verschmutzung schützen.

7 - 9 = Fremdmontage

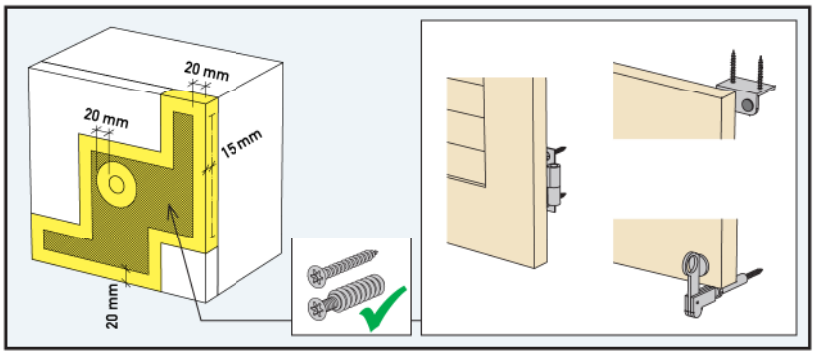

Mögliche Befestigungsbereiche gemäss Grafik.

Montagemöglichkeit für:
- Klappläden (Anschlag oben, Kloben, Rückhalter)

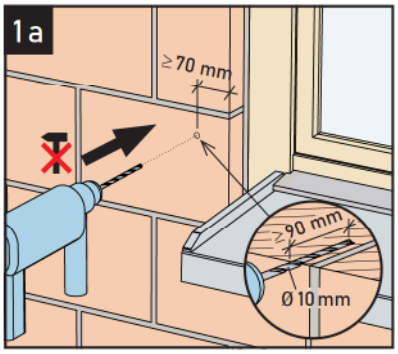

Lochsteinmauerwerk:

Löcher in tragendes Mauerwerk bohren (ohne Schlag), Bohrloch Ø 10 mm, Bohrlochtiefe ≥ 90 mm.

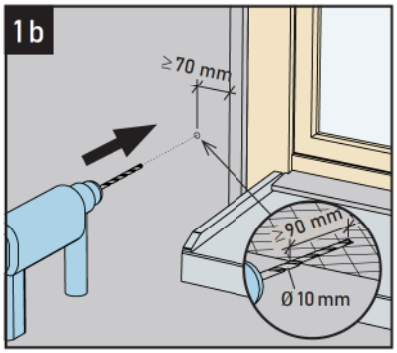

Beton/Vollsteinmauerwerk:

Löcher in tragenden Beton/tragendes Vollsteinmauerwerk bohren, Bohrloch Ø 10 mm, Bohrlochtiefe ≥ 90 mm.

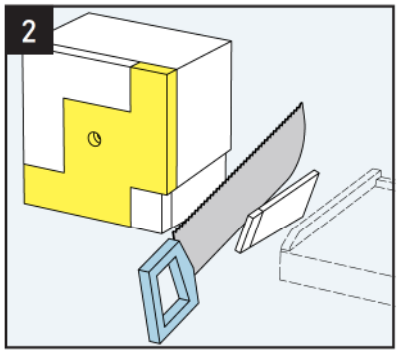

Aussparung für Fensterbank in Klobentragelement schneiden.

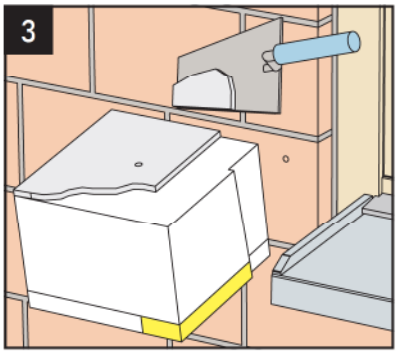

Klebemörtel (z.B. Kleber des Aussendämmsystems) vollflächig auf Rückseite des Klobentragelement auftragen.

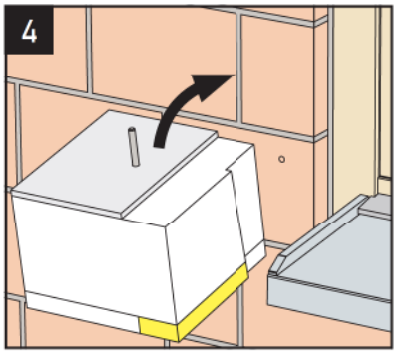

Langschaftdübel SXRL 10x120 T bis zum Anschlag einführen, Klobentragelement auf tragenden Untergrund verkleben (Haftzugfestigkeit ≥ 0.25 N/mm²) und dämmplattenbündig anpressen.

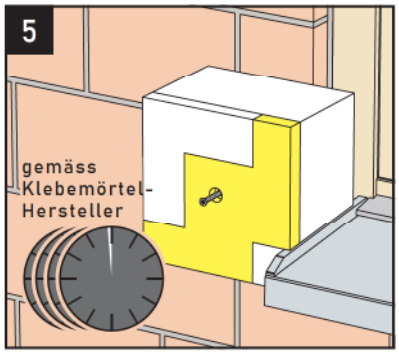

Vor Befestigung des Klobentragelements Abbindezeit gemäss Klebemörtel-Hersteller einhalten.

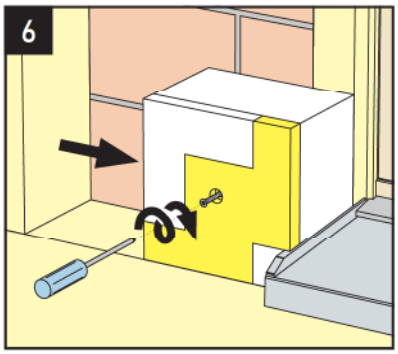

Schraube des Rahmendübels anziehen (Torx 40) und Dämmplatten spaltfrei anpassen.

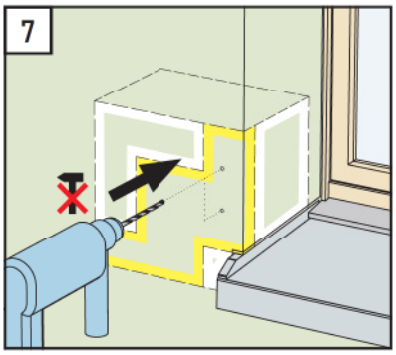

Loch für Holzschrauben in Klobentragelement bohren gem. Tabelle (ohne Schlag).

Fremdmontage-schrauben Ø mm	6	7	8	9
Vorbohren Ø mm	4	5	6	7

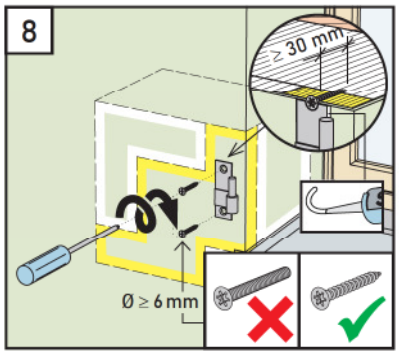

Fremdmontagen können mit Holzschrauben ohne Schaft Ø ≥ 6 mm direkt in das Klobentragelement erfolgen (Verankerungslänge ≥ 30 mm). Putzdurchdringung dichten (z.B. Stahlton-Klebdichtstoff).

Variante mit metrischer Schraube und Rampamuffe

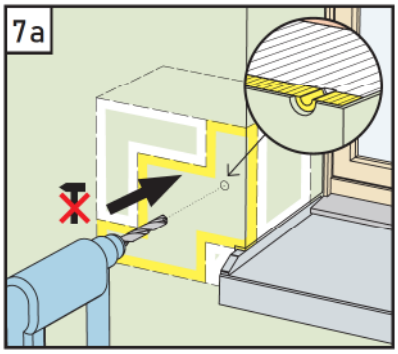

Loch für Rampamuffe in Klobentragelement bohren gem. Tabelle (ohne Schlag). Für Dichtung (gem. Bild 7) Putzschicht um Bohrloch entfernen (z.B. mit grossdurchmessrigem Bohrer).

Fremdmontage	M8	M10
Rampamuffe SK: Ø mm L mm Inbus SW mm	 16 30 8	 18.5 30 10
Bohrloch Ø mm	13.5	15.5

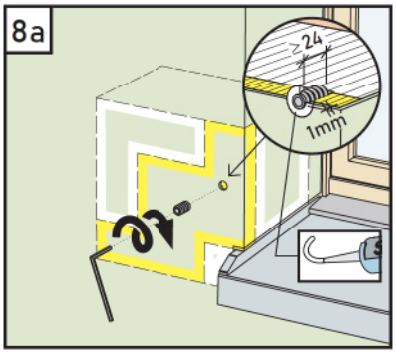

Rampamuffe in Klobentragelement eindrehen (Überstand vor Putz 1 mm, Verankerungslänge gem. Tabelle). Putzdurchdringung der Rampamuffe dichten (z.B. mit Stahlton-Klebdichtstoff).

Rampamuffe Ø mm	16	18.5
Verankerungslänge mm	≥ 24	≥ 24

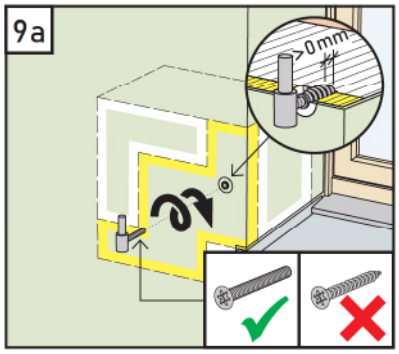

Fremdmontage mit metrischen Schrauben ohne Schaft M8/M10 gem. Tabelle in Rampamuffen. Die Schrauben müssen mindestens auf die gesamte Länge der Rampamuffen eingeschraubt werden.