Montagesystem Endo-Fix

Die revolutionäre Befestigungstechnologie für die Aussendämmung

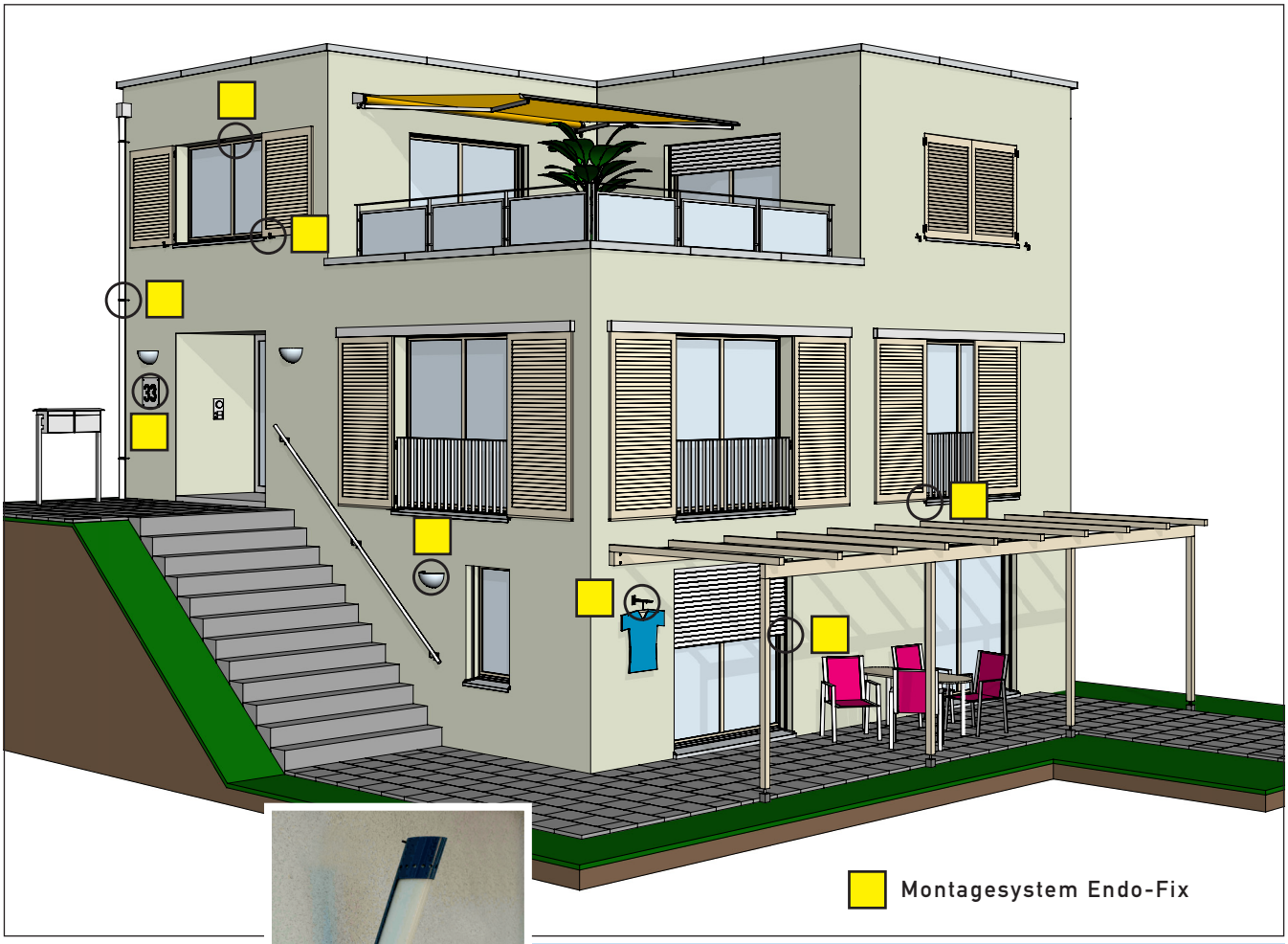

- Effiziente, nachträgliche Ausführung von Befestigungen in Polystyrol-Aussendämmung
- Wärmebrückenfrei
- Vielfältige Einsatzmöglichkeiten
- Einfache Handhabung
- Hohe, zulässige Zug- und Druckkräfte pro Befestigungspunkt
- Dichtstöpsel verhindert Wassereintritt
- Wirtschaftliche Lösung bei Neubau und Sanierung

stahlton

Heutige Praxis

Nachträglich anzubringende Befestigungen auf Fassaden mit Polystyrol-Aussendämmung werden durch Handwerker auf individuelle Art erstellt. Dabei werden auch leichte Lasten meist mit Befestigungsmitteln bis auf das tragende Mauerwerk befestigt. Die dabei entstehenden punktuellen Wärmebrücken werden in Kauf genommen.

Die effiziente Lösung Endo-Fix

Das Montagesystem Endo-Fix ermöglicht einfache, dauerhafte und wärmebrückenfreie Befestigungen aller Art nach Fertigstellung des Putzes an gewünschter Stelle. Dadurch entfällt die Planung und die Beschaffung der Montageeinlagen sowie der Zeitaufwand für deren Einbau. Diese Ausführung ist überaus effizient und gewährleistet eine hohe Flexibilität.

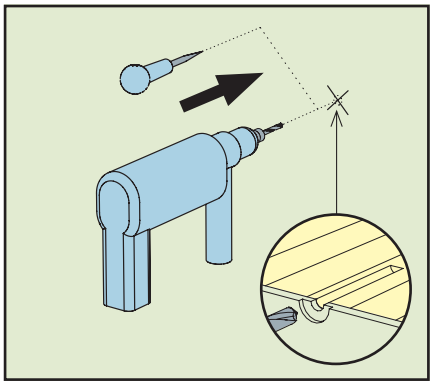

Befestigungspunkt an verputzter Polystyrolfassade anzeichnen und mit Ahle vorstechen (je einen pro Schraube). Loch und Putzvertiefung durch Bohrer mit Fräsraspelaufsatz erstellen.

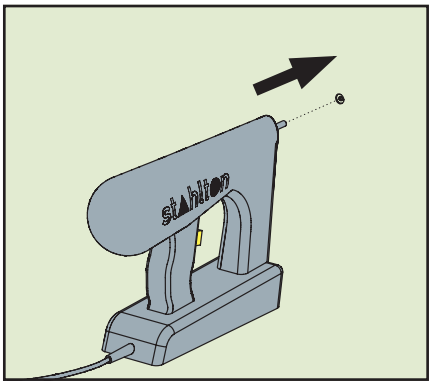

Handgerät Endo-Fix ansetzen.

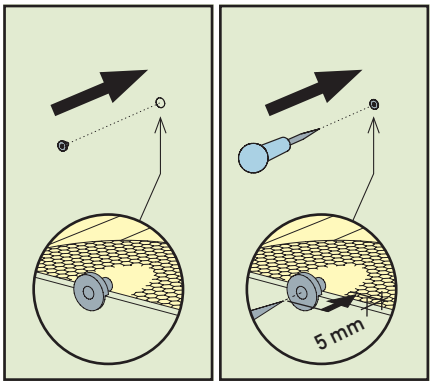

Dichtstöpsel eindrücken und mit Ahle leicht anstechen (ca. 5 mm tief).

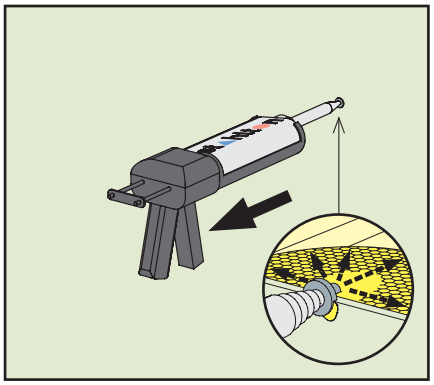

Endo-Fix Injektionsmasse mit Mischdüse durch den Dichtstöpsel injizieren. Eichung der Hübe mit Auspresspistole bei Erstverfüllung - bei leichtem Rückfluss der Injektionsmasse aus dem Dichtstöpsel ist der Hohlraum verfüllt.

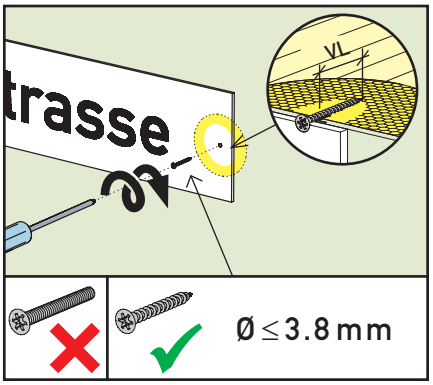

Fremdmontage-schrauben Ø mm	≤ 3.8
Vorbohren Ø mm	✗
Verankerungs-länge VL mm	≥ 20

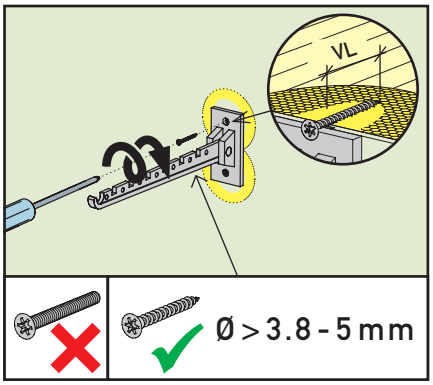

Fremdmontage-schrauben Ø mm	> 3.8 - 5
Vorbohren Ø mm	2.5
Verankerungs-länge VL mm	≥ 50

Systemkoffer

inkl. 1 St. Endo-Fix Pistole
1 St. Auspresspistole
1 St. Bohrer mit Fräsraspelaufsatz

Stahlton Bauteile AG
Tel. +41 62 865 75 00
Hauptstrasse 131
info@stahlton-bauteile.ch
CH-5070 Frick
www.stahlton-bauteile.ch

stahlton

M.1007D064.g © Copyright Stahlton Bauteile AG Frick, 10.20