Instruction de pose pour éléments de façade Ecomur flex

Façade ventilée

→ Stockage: à protéger contre les intempéries et les salissures. Eviter le contact du bois avec les surfaces visibles

→ Protection de la surface: pour une protection faite sur le chantier, utiliser une bande de masquage qui s'enlève facilement sans laisser de traces.

Stockage

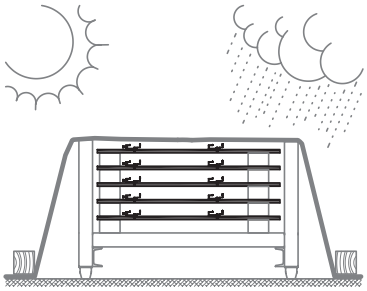

Levage et réglage

Profils de corniche

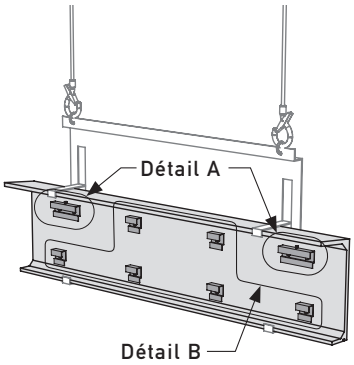

Profilés de jonction

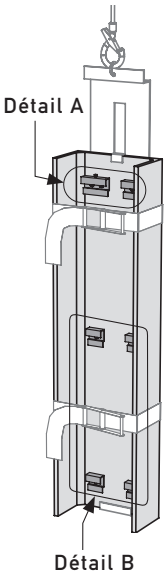

Détail A

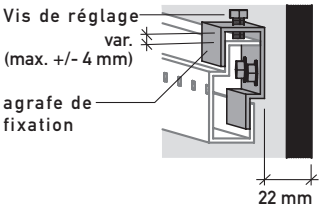

Détail B

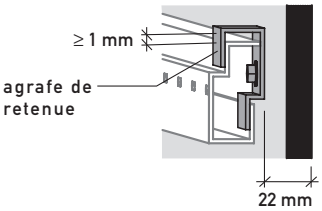

Pose

- suspendre l'élément dans le profilé porteur à l'aide des agrafes montées en usine
- régler à l'aide des vis de réglage des agrafes de fixation
- Protection contre les déplacements selon indications du fabricant de la sous-construction
- Les éléments comportant des agrafes/chevilles d'ancrage à contre-dépouille endommagées ne doivent pas être montés

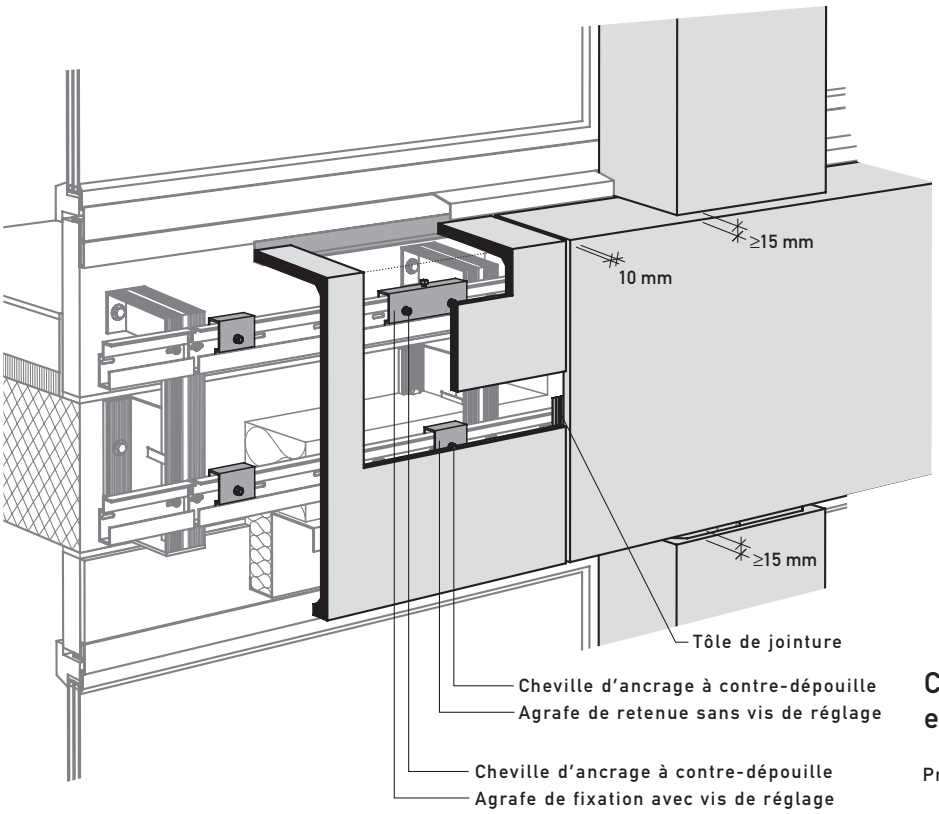

Raccord à la fenêtre

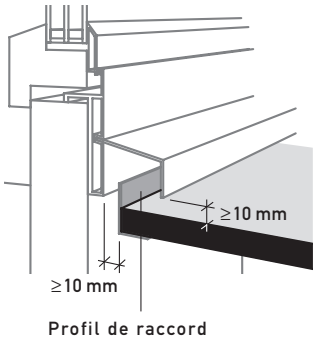

Coupe horizontale exécution des joints

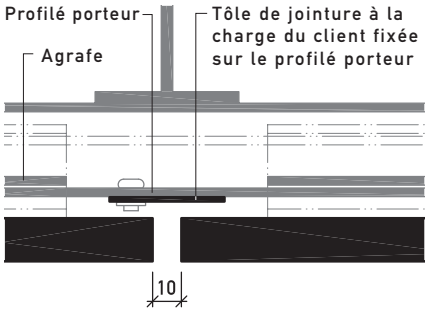

- Pour débiter les éléments sur le chantier, il est recommandé d'utiliser une fraise de table à haute vitesse ou une meuleuse d'angle avec lame diamant (par ex. pour grès cérame, céramique)
- Pour les travaux ultérieurs (crépissage, peinture, etc.), couvrir les éléments de façade afin de les protéger contre la saleté