Tablettes de fenêtre Granit type G poli gris-blanc

Liste de commande

Exécution standard

Livr. souhaitée le:

Page:

Objet:		Délai de liv.:	index	Temps à saisir:
		à livrer avec:		
N° ext.		☐ Avis: M./ Mme.:	Contrat no. **KA**	
Entreprise:	Tel. Fax	☐ Sur préavis: Exp. usine Frick Tel:+41-62-865 74 29 ☐ Camion grue ☐ Seul camion solo possible	Date: Resp. d' aff.: Col. serv. ext.:	
		Livraison sélectionner…		
Architecte:		Commettant: Facturation:		

Type G

sans profil de liaison ☐

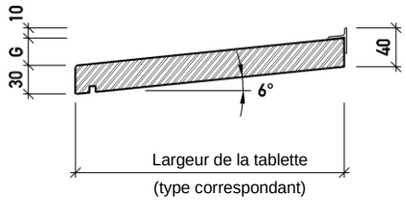

Type	G	Type	G
G 225	24	G 375	39
G 250	26	G 400	42
G 275	29		
G 300	32		
G 325	34	< G 225 spéc.	
G 350	37	> G 400 - 650 spéc. sur demande	

Asseccoires

☐ Tôle de jointure 60 mm (en vrac) selon liste séparée

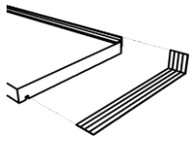

Vue de l'extérieur

Remontée N 15 mm

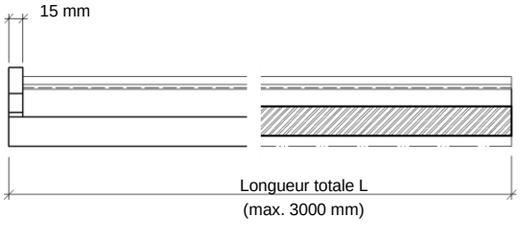

Exécution des extrémités de la tablette

☐ sans remontée O ☐ avec remontée N

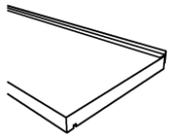

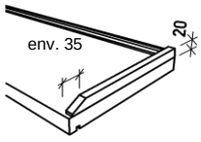

Couleur **gris-blanc** mélangé, granulation fine à moyenne (sous réserve de différences de couleur et/ou dans la surface)

mm Ep. de l'isolation

Pos	Nbre de pièces total	Type (largeur) mm	Extrémités des tablettes vue depuis l'ext. (O ou N) gauche	droite	Epaisseur des remontées mm	Longueur totale L mm	Métré m	gestossen	Remar-ques	Equerres par él. MR	Livraisons partielles			
total						total				Poids:				

Colle de montage	Bande d'étanch.15/5-12 (5.60 m) pces	Masse pour joints (cart. 290 ml), gris-clair RAL 7035 pces			
(Cartouche 290 ml) pces	Colle d'étanch. (cart. 290 ml) pces	Equerres de montage	pour tablettes type pces		
Primer (boîte 200 ml) pces	Thermostop Type pces		☐ Angle/Cale d'appui selon liste séparée		

A remplir par Stahlton Bauteile SA	Remontée granit N		Coupe à l'onglet G	Epargnage AS			Fabriqué	Prêt à charger

M.1005D206.1- / 1 Fensterbaenke_170116d

Stahlton Bauteile AG Hauptstrasse 131 Postfach CH-5070 Frick
Tel +41 62 865 75 00 Fax +41 62 865 75 75 info@stahlton-bauteile.ch www.stahlton-bauteile.ch

stahlton

Tablettes de fenêtre Granit type GJ poli

Liste de commande

Exécution standard

Livr. souhaitée le:

Page:

Objet:		Délai de liv.: à livrer avec:	index / Temps à saisir:
N° ext.		☐ Avis: M./ Mme.:	Contrat no. **KA**
Entreprise:	Tel. Fax	☐ Sur préavis: Exp. usine Frick Tel:+41-62-865 74 29 ☐ Camion grue ☐ Seul camion solo possible	Date: Resp. d' aff.: Col. serv. ext.:
		Livraison sélectionner…	
Architecte:		Commettant: Facturation:	

Type GJ

sans profil de liaison ☐

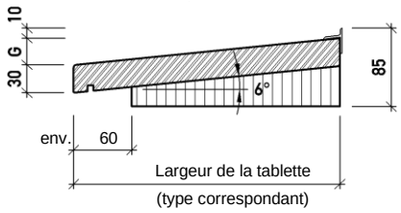

Type	G	Type	G
GJ 225	24	GJ 375	39
GJ 250	26	GJ 400	42
GJ 275	29		
GJ 300	32		
GJ 325	34	< GJ 225 spéc.	
GJ 350	37	> GJ 400 - 650 spéc. sur demande	

Asseccoires

☐ Tôle de jointure 40 mm (en vrac) selon liste séparée

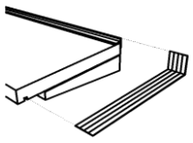

extrémités de la tablette entaillée (GF) nécessaire

Vue de l'extérieur

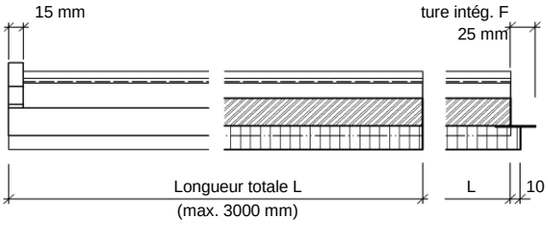

Exécution des extrémités de la tablette

☐ sans remontée O ☐ avec remontée N ☐ avec tôle de jointure intégrée F ☐ contrepartie de la tôle de jointure GF (entaillée)

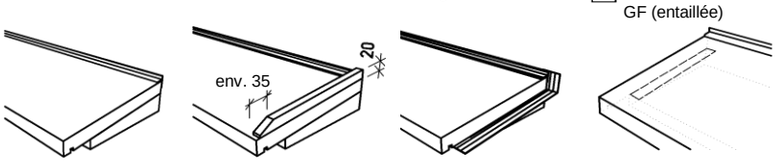

Couleur **gris-blanc** mélangé, granulation fine à moyenne (sous réserve de différences de couleur et/ou dans la surface)

mm Ep. de l'isolation

Pos	Nbre de pièces total	Type (largeur) mm	Extrémités des tablettes vue depuis l'ext. (O ou N) gauche	droite	Epaisseur des remontées mm	Longueur totale L mm	Métré m	gestossen	Remarques	Livraisons partielles			
total						total			Poids:				

Colle de montage	Bande d'étanch.15/5-12 (5.60 m) pces	Masse pour joints (cart. 290 ml), gris-clair RAL 7035 pces
(Cartouche 290 ml) pces	Colle d'étanch. (cart. 290 ml) pces	
Primer (boîte 200 ml) pces		

A remplir par Stahlton Bauteile SA	Remontée granit N		Coupe à l'onglet G	Epargnage AS	Tôle de jointure F	contrepartie de la tôle de jointure GF	Fabriqué	Prêt à charger

M.1005D206.2- / 1 Fensterbaenke_170116d

Stahlton Bauteile AG Hauptstrasse 131 Postfach CH-5070 Frick
Tel +41 62 865 75 00 Fax +41 62 865 75 75 info@stahlton-bauteile.ch www.stahlton-bauteile.ch

stahlton

Tablettes de fenêtre Granit type GG structuré

Liste de commande

Exécution standard

Livr. souhaitée le:

Page:

Objet:		Délai de liv.:	index	Temps à saisir:
		à livrer avec:		
N° ext.		☐ Avis: M./ Mme.:	Contrat no. **KA**	
Entreprise:		☐ Sur préavis: Exp. usine Frick Tel:+41-62-865 74 29	Date:	
		☐ Camion grue	Resp. d' aff.:	
		☐ Seul camion solo possible	Col. serv. ext.:	
	Tel. Fax	Livraison sélectionner…		
Architecte:		Commettant:		
		Facturation:		

Type GG

sans profil de liaison ☐

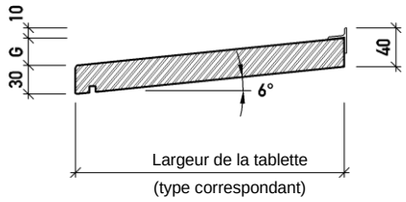

Type	G	Type	G
GG 225	24	GG 375	39
GG 250	26	GG 400	42
GG 275	29		
GG 300	32		
GG 325	34	< GG 225 spéc.	
GG 350	37	> GG 400 - 650 spéc. sur demande	

Asseccoires

☐ Tôle de jointure 60 mm (en vrac) selon liste séparée

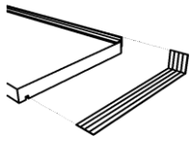

Vue de l'extérieur

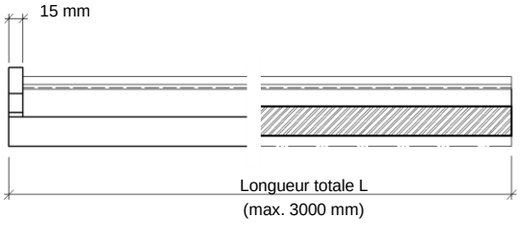

Exécution des extrémités de la tablette

☐ sans remontée O ☐ avec remontée N

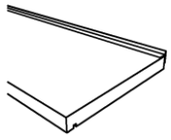

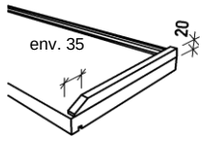

Couleur **gris-blanc** mélangé, granulation fine à moyenne, flambées et brossées (sous réserve de différences de couleur et/ou dans la s

mm Ep. de l'isolation

Pos	Nbre de pièces total	Type (largeur) mm	Extrémités des tablettes vue depuis l'ext. (O ou N) gauche	droite	Epaisseur des remontées mm	Longueur totale L mm	Métré m	gestossen	Remar-ques	Equerres par él. MR	Livraisons partielles			
total						total				Poids:				

Colle de montage	Bande d'étanch.15/5-12 (5.60 m)	pces	Masse pour joints (cart. 290 ml), gris-clair RAL 7035		pces
(Cartouche 290 ml) pces	Colle d'étanch. (cart. 290 ml)	pces	Equerres de montage	pour tablettes type	pces
Primer (boîte 200 ml) pces	Thermostop Type	pces		☐ Angle/Cale d'appui selon liste séparée	

A remplir par Stahlton Bauteile SA	Remontée granit N		Coupe à l'onglet G	Epargnage AS			Fabriqué	Prêt à charger

M.1005D206.1- / 1 Fensterbaenke_170116d

Stahlton Bauteile AG Hauptstrasse 131 Postfach CH-5070 Frick
Tel +41 62 865 75 00 Fax +41 62 865 75 75 info@stahlton-bauteile.ch www.stahlton-bauteile.ch

stahlton

Tablettes de fenêtre Granit type GGJ structuré

Liste de commande

Exécution standard

Livr. souhaitée le:

Page:

Objet:		Délai de liv.:	index / Temps à saisir:
N° ext.		à livrer avec:	Contrat no. **KA**
Entreprise:	Tel. Fax	☐ Avis: M./ Mme.: ☐ Sur préavis: Exp. usine Frick Tel:+41-62-865 74 29 ☐ Camion grue ☐ Seul camion solo possible	Date: Resp. d' aff.: Col. serv. ext.:
		Livraison sélectionner…	
Architecte:		Commettant: Facturation:	

Type GGJ

sans profil de liaison ☐

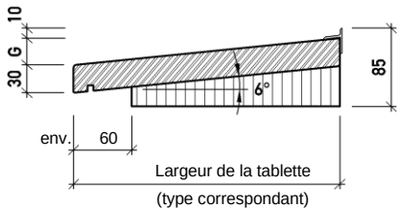

Type	G	Type	G
GGJ 225	24	GGJ 375	39
GGJ 250	26	GGJ 400	42
GGJ 275	29		
GGJ 300	32		
GGJ 325	34	< GGJ 225 spéc.	
GGJ 350	37	> GGJ 400 - 650 spéc. sur demande	

Asseccoires

☐ Tôle de jointure 40 mm (en vrac) selon liste séparée

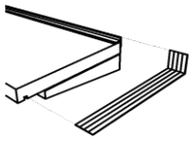

extrémités de la tablette entaillée (GF) nécessaire

Vue de l'extérieur

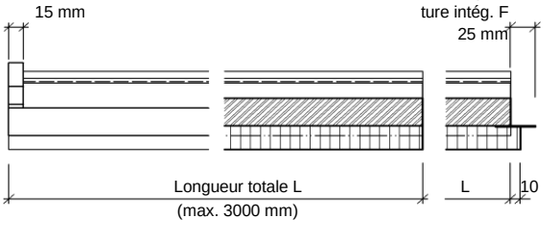

Exécution des extrémités de la tablette

☐ sans remontée O ☐ avec remontée N ☐ avec tôle de jointure intégrée F ☐ contrepartie de la tôle de jointure GF (entaillée)

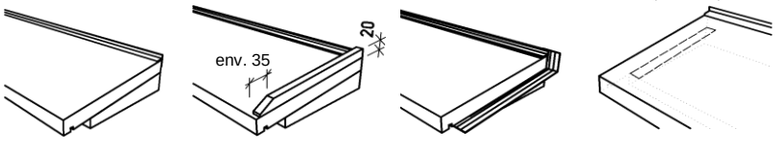

Couleur **gris-blanc** mélangé, granulation fine à moyenne, flambées et brossées (sous réserve de différences de couleur et/ou dans la s

mm Ep. de l'isolation

Pos	Nbre de pièces total	Type (largeur) mm	Extrémités des tablettes vue depuis l'ext. (O ou N) gauche	droite	Epaisseur des remontées mm	Longueur totale L mm	Métré m	gestossen	Remarques	Livraisons partielles			
total						total			Poids:				

Colle de montage	Bande d'étanch.15/5-12 (5.60 m) pces	Masse pour joints (cart. 290 ml), gris-clair RAL 7035 pces
(Cartouche 290 ml) pces	Colle d'étanch. (cart. 290 ml) pces	
Primer (boîte 200 ml) pces		

A remplir par Stahlton Bauteile SA	Remontée granit N		Coupe à l'onglet G	Epargnage AS	Tôle de jointure F	contrepartie de la tôle de jointure GF	Fabriqué	Prêt à charger

M.1005D206.2- / 1 Fensterbaenke_170116d

Stahlton Bauteile AG Hauptstrasse 131 Postfach CH-5070 Frick
Tel +41 62 865 75 00 Fax +41 62 865 75 75 info@stahlton-bauteile.ch www.stahlton-bauteile.ch

stahlton

Couvertines Granit type GB poli

Liste de commande

Exécution standard

Livr. souhaitée le:

Page:

Objet:		Délai de liv.:	index	Temps à saisir:
		à livrer avec:		
N° ext.		☐ Avis: M./ Mme.:	Contrat no.	
Entreprise:		☐ Sur préavis: Exp. usine Frick Tel:+41-62-865 74 29	**KA**	
		☐ Camion grue	Date:	
		☐ Seul camion solo possible	Resp. d' aff.:	
	Tel. Fax	Livraison sélectionner…	Col. serv. ext.:	
Architecte:		Commettant:		
		Facturation:		

Type GB

avec profil de liaison ☐

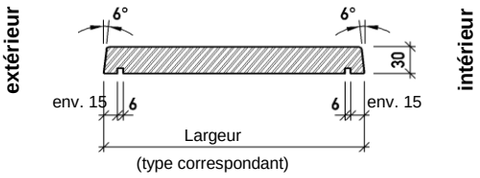

Type	
GB 200	
GB 250	
GB 300	
GB 350	
GB 400	< GB 200 spéc.
GB 450	> GB 450 - 650 spéc. sur demande

Asseccoires

☐ Tôle de jointure 60 mm (en vrac) selon liste séparée

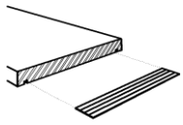

Vue de l'extérieur

Remontée N 15 mm

Coupe partielle

Extrémité visible A

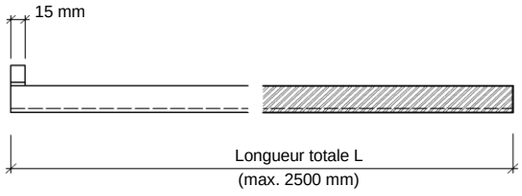

Exécution des extrémités de la tablette

☐ Standard O Extrémité brut

☐ avec remontée N (coller en

☐ Extrémité visible A polie

☐ Extrémité visible AW polie & goutte pendante

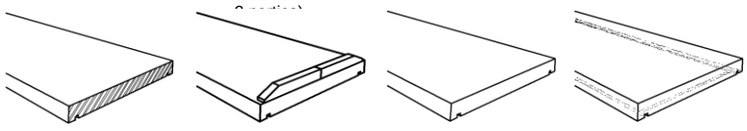

Couleur **gris-blanc** mélangé, granulation fine à moyenne (sous réserve de différences de couleur et/ou dans la surface)

Pos	Nbre de pièces total	Type (largeur) mm	Bank-Enden Ansicht von aussen (O, A oder AW) gauche	droite	Epaisseur des remontées mm	Longueur totale L mm	Métré m	gestossen	Remar-ques	Equerres par él. MF	Livraisons partielles			
total						total				Poids:				

Colle de montage		Bande d'étanch.15/5-12 (5.60 m)	pces	Masse pour joints (cart. 290 ml), gris-clair RAL 7035	pces
(Cartouche 290 ml)	pces	Colle d'étanch. (cart. 290 ml)	pces	Equerres de montage pour couvertines type	pces
Primer (boîte 200 ml)	pces	Thermostop Type	pces		

A remplir par Stahlton Bauteile SA	Remontée granit N	Extrémité visible AW	Extrémité visible A	Coupe à l'onglet G	Epargnage AS		Fabriqué	Prêt à charger

M.1005D206.1- / 1 Fensterbaenke_170116d

Stahlton Bauteile AG Hauptstrasse 131 Postfach CH-5070 Frick
Tel +41 62 865 75 00 Fax +41 62 865 75 75 info@stahlton-bauteile.ch www.stahlton-bauteile.ch

stahlton

Liste de commande

Angle d'appui type AW-EPS

Tablette de fenêtre, seuils, Couvertines

Livr. souhaitée le: Page:

Objet:		Délai de liv.:	index	Temps à saisir:
N° ext.		à livrer avec:	Contrat no.	
Entreprise:	Tel. Fax	☐ Avis: M./ Mme. . ☐ Sur préavis: Exp. usine Frick Tel:+41-62-865 74 29 ☐ Camion grue ☐ Seul camion solo possible	**KA** Date: Resp. d' aff.: Col. serv. ext.:	
		Livraison sélectionner…		
Architecte:		Commettant: Facturation:		

Angle d'appui type: **AW-EPS**

(EPS 15 kg/m3)

*A = distance (y compris ép. Colle sous la tablette) de:
OK angle d'appuis à OK profil arrière (tablette avec profil) OU
OK angle d'appuis à OK tablette (tablette sans profil)

Coupe transversale

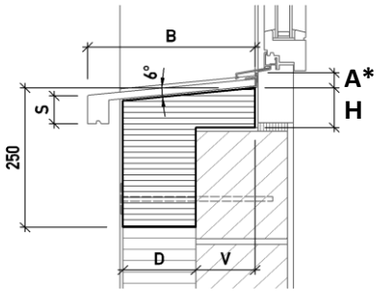

Isométrie

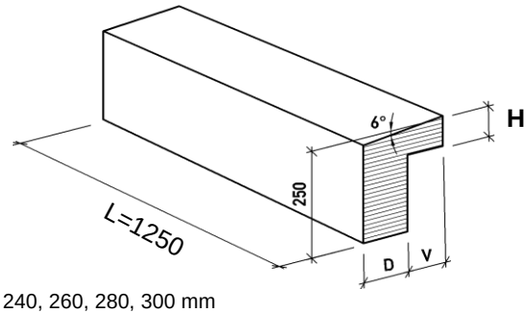

Dim. D = 100, 120, 140, 160, 180, 200, 220, 240, 260, 280, 300 mm
Dim. V = 70, 90, 115, 140, 160 mm

Pos	Nbre de pièces total	Dim. de l'isol. D mm	Dim. V mm	Dim. H mm	Longueur CCV mm	Evide-ment K mm	Biseau F/F mm	Métré m	pour tablette de fenêtre Type	Largeur tabl. B mm	Hauteur front S mm	Dim. A* mm	Livraisons partielles			
					1250	—	—									
					1250	—	—									
					1250	—	—									
					1250	—	—									
					1250	—	—									
					1250	—	—									
					1250	—	—									
					1250	—	—									
					1250	—	—									
					1250	—	—									
					1250	—	—									
					1250	—	—									
					1250	—	—									
					1250	—	—									
					1250	—	—									
total								total								

A remplir par Stahlton Bauteile SA	Métré m	Nbre de chevilles pour isolatio (2 par élément)				Fabriqué	Prêt à charger

M.1005D200.2c / 1 Fensterbaenke_170116d

Stahlton Bauteile AG Hauptstrasse 131 Postfach CH-5070 Frick
Tel +41 62 865 75 00 Fax +41 62 865 75 75 info@stahlton-bauteile.ch www.stahlton-bauteile.ch

stahlton

Liste de commande

Cale d'appui type AK-EPS

Tablette de fenêtre, seuils, Couvertines

Livr. souhaitée le:

Page:

Objet:		Délai de liv.:	index	Temps à saisir:
		à livrer avec:		
N° ext.		☐ Avis: M./ Mme.:	Contrat no.	
Entreprise:		☐ Sur préavis: Exp. usine Frick Tel:+41-62-865 74 29	**KA**	
		☐ Camion grue	Date:	
		☐ Seul camion solo possible	Resp. d' aff.:	
	Tel. Fax	Livraison sélectionner…	Col. serv. ext.:	
Architecte:		Commettant:		
		Facturation:		

Angle d'appui type: **AK-EPS**

(EPS 15 kg/m3)

*A = distance (y compris ép. Colle sous la tablette) de:
OK angle d'appuis à OK profil arrière (tablette avec profil) OU
OK angle d'appuis à OK tablette (tablette sans profil)

Coupe transversale

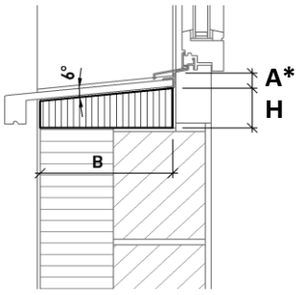

Isométrie

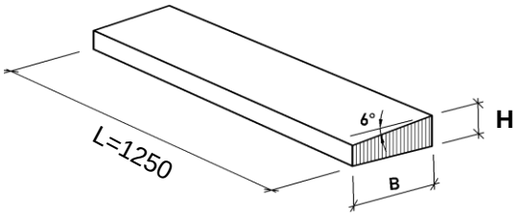

Dim. B = - 450mm
Mass H = - 200mm

Pos	Nbre de pièces total	Largeur B mm	Dim. H mm	Longueur CCV mm	Métré m	Remarques	pour tablette de fenêtre Type	Dim. A* mm	Livraisons partielles			
				1250								
				1250								
				1250								
				1250								
				1250								
				1250								
				1250								
				1250								
				1250								
				1250								
				1250								
				1250								
				1250								
				1250								
				1250								
total				total								

A remplir par Stahlton Bauteile SA	Métré m					Fabriqué	Prêt à charger

M.1005D200.2c / 1 Fensterbaenke_170116d

Stahlton Bauteile AG Hauptstrasse 131 Postfach CH-5070 Frick
Tel +41 62 865 75 00 Fax +41 62 865 75 75 info@stahlton-bauteile.ch www.stahlton-bauteile.ch

stahlton

Equerre de montage

Tablette de fenêtre, seuils, Couvertines

Liste de commande

Objet:		Livr. souhaitée le:	Page:	
N° ext.		Délai de liv.: à livrer avec:	index	Temps à saisir:
Entreprise:	Tel. Fax	☐ Avis: M./ Mme.: ☐ Sur préavis: Exp. usine Frick Tel:+41-62-865 74 29 ☐ Camion grue ☐ Seul camion solo possible	Contrat no. **KA** Date: Resp. d' aff.: Col. serv. ext.:	
Architecte:		Livraison sélectionner… Commettant: Facturation:		

Equerre de montage type MF *
(zingué au feu)
Isométrie

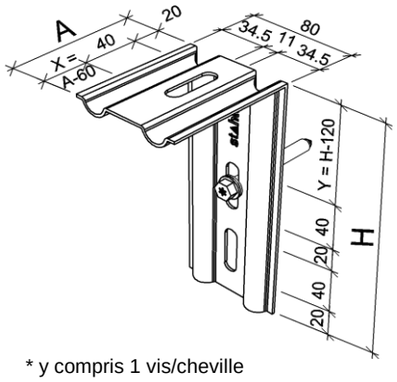

* y compris 1 vis/cheville

Equerre de montage type MR *
(zingué au feu)
Isométrie

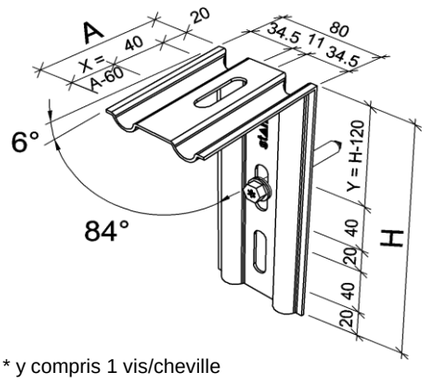

* y compris 1 vis/cheville

Equerre de montage pour type MS **
(inoxydable)
Isométrie

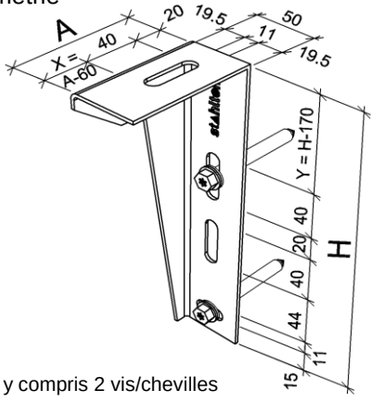

** y compris 2 vis/chevilles
Exécution spéciale: (sur commande)
H = 350 mm, A = 195, 215, 235, 250 mm

		Type (A / H)	Dim. de l'isol. mm	Longueurs horizontale A mm	Longueurs verticale H mm	Position trous oblongs horizontale X mm	Position trous oblongs verticale Y mm	total pièces	Remarques	Livraisons partielles			
Exécution standard		**75 / 200**	**80**	**75**	**200**	**15**	**80**						
		95 / 200	**100**	**95**	**200**	**35**	**80**						
		115 / 200	**120**	**115**	**200**	**55**	**80**						
		135 / 200	**140**	**135**	**200**	**75**	**80**						
		155 / 200	**160**	**155**	**200**	**95**	**80**						
		175 / 200	**180**	**175**	**200**	**105**	**80**						
	MS	**75 / 250**	**80**	**75**	**250**	**15**	**80**						
		95 / 250	**100**	**95**	**250**	**35**	**80**						
		115 / 250	**120**	**115**	**250**	**55**	**80**						
		135 / 250	**140**	**135**	**250**	**75**	**80**						
		155 / 250	**160**	**155**	**250**	**95**	**80**						
		175 / 250	**180**	**175**	**250**	**105**	**80**						
Exécution spéciale													

A remplir par Stahlton Bauteile SA		Fabriqué	Prêt à charger

M.1005D200.1c / 1 Fensterbaenke_170116d

Stahlton Bauteile AG Hauptstrasse 131 Postfach CH-5070 Frick
Tel +41 62 865 75 00 Fax +41 62 865 75 75 info@stahlton-bauteile.ch www.stahlton-bauteile.ch

stahlton

Thermostop (pour équerres de montage)

Liste de commande

Tablette de fenêtre, seuils, Couvertines

Livr. souhaitée le:

Page:

Objet:		Délai de liv.:	index / Temps à saisir:
N° ext.		à livrer avec:	Contrat no. **KA**
Entreprise:	Tel. Fax	☐ Avis: M./ Mme.: ☐ Sur préavis: Exp. usine Frick Tel:+41-62-865 74 29 ☐ Camion grue ☐ Seul camion solo possible	Date: Resp. d' aff.: Col. serv. ext.:
		Livraison sélectionner…	
Architecte:		Commettant: Facturation:	

Thermostop Type TSF *
(auto-adhésif)
pour Type MF, MR et MFA

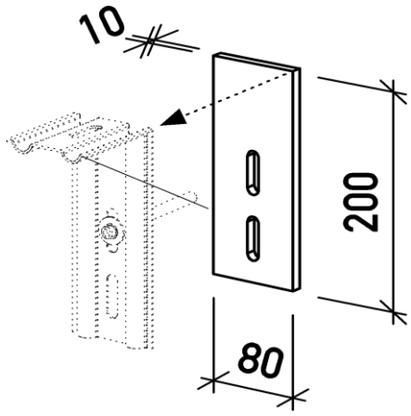

Thermostop Type TSS *
(auto-adhésif)
pour Type MS

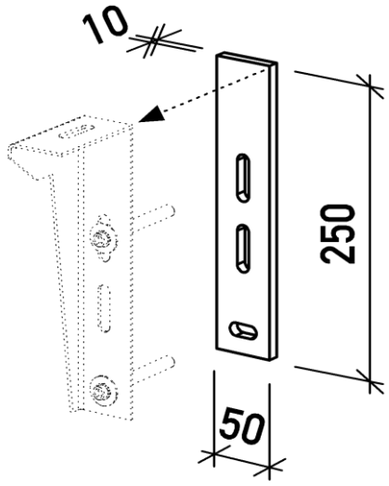

Thermostop Type TSP *
(auto-adhésif)
pour Type MS spéciale

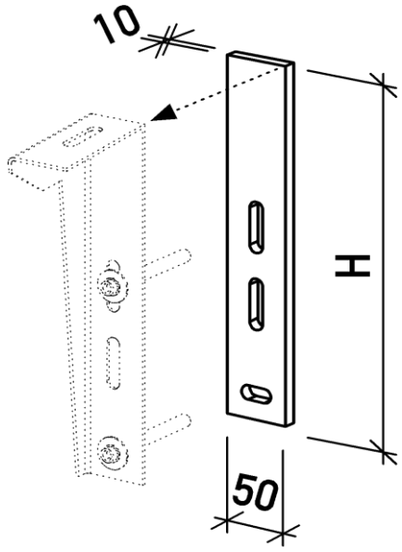

H = 250, 350 mm

*** Lors de l'utilisation de Thermostop (10 mm) prévoir des équerres de montage avec projection réduit**

Pos	Type	H mm	total pièces	Remarques	Livraisons partielles			
		total						

A remplir par Stahlton Bauteile SA		Fabriqué	Prêt à charger

M.1005D200.1c / 1 Fensterbaenke_170116d

Stahlton Bauteile AG Hauptstrasse 131 Postfach CH-5070 Frick
Tel +41 62 865 75 00 Fax +41 62 865 75 75 info@stahlton-bauteile.ch www.stahlton-bauteile.ch

stahlton

Tôle de jointure (en vrac)

Liste de commande

Tablette de fenêtre, seuils, Couvertines

Livr. souhaitée le:

Page:

Objet:		Délai de liv.: à livrer avec:	index	Temps à saisir:
N° ext.		☐ Avis: M./ Mme.:	Contrat no. **KA**	
Entreprise:	Tel. Fax	☐ Sur préavis: Exp. usine Frick Tel:+41-62-865 74 29 ☐ Camion grue ☐ Seul camion solo possible	Date: Resp. d' aff.: Col. serv. ext.:	
		Livraison sélectionner…		
Architecte:		Commettant: Facturation:		

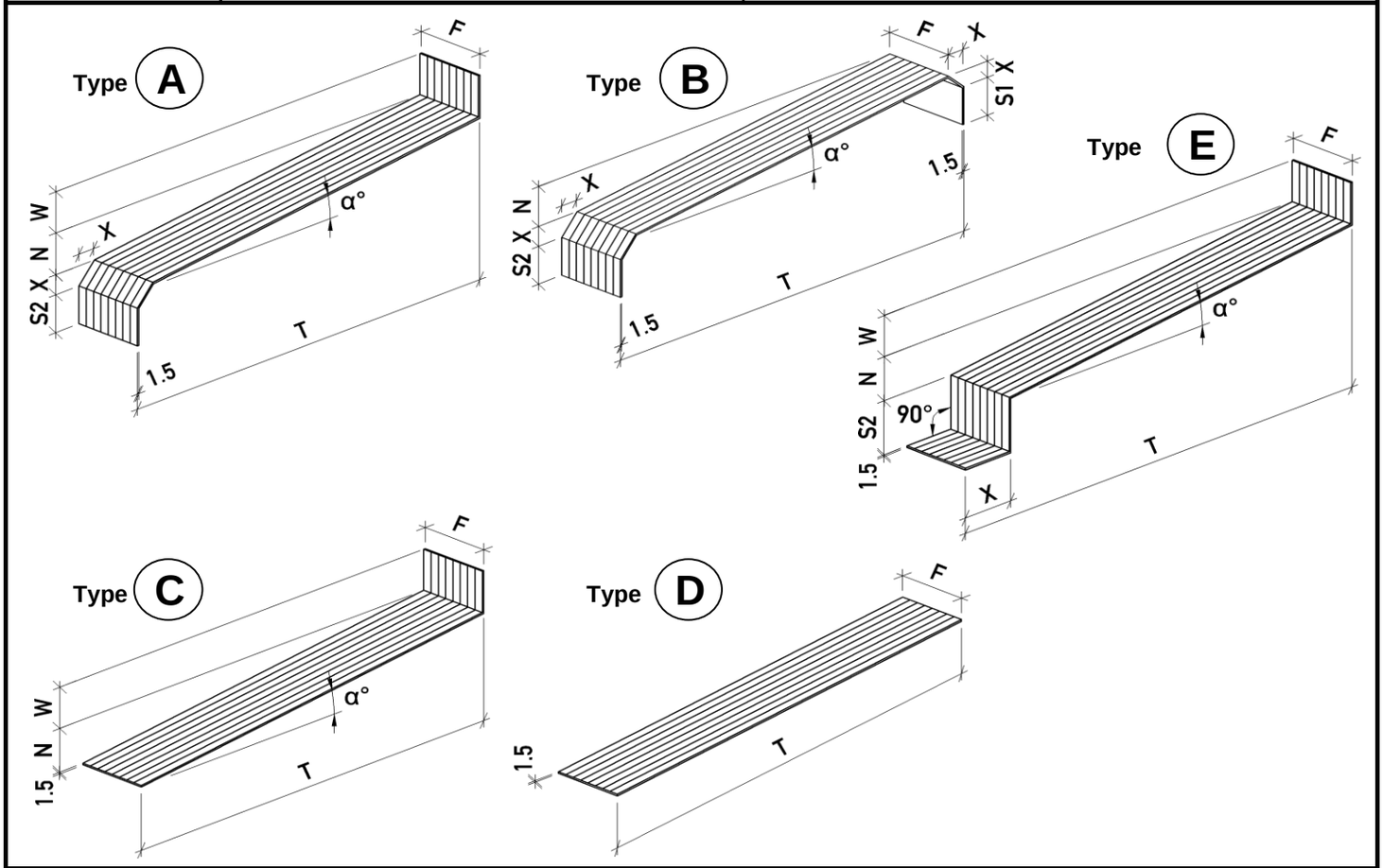

Pos		Nbre de pièces total	Type tablette (p.ex. EJ 250)	Fugenblech Typ / Masse Type	F mm	T mm	S1 mm	S2 mm	X mm	N mm	W mm	α °	Ab-wicklung mm	Livraisons partielles			
Exécution stan																	
Exécution spéciale																	
	total																

A remplir par Stahlton Bauteile SA	Fabriqué	Prêt à charger

M.1005D200.1c / 1 Fensterbaenke_170116d

Stahlton Bauteile AG Hauptstrasse 131 Postfach CH-5070 Frick
Tel +41 62 865 75 00 Fax +41 62 865 75 75 info@stahlton-bauteile.ch www.stahlton-bauteile.ch

stahlton

Liste compl. pour tablettes No. de

Liste de commande

Eckausführungen - Aussenecke / Innenecke

Livr. souhaitée le:

Page:

Objet:		Délai de liv.:	index	Temps à saisir:
N° ext.		à livrer avec:	Contrat no.	
Entreprise:	Tel. Fax	☐ Avis: M./ Mme.: ☐ Sur préavis: Exp. usine Frick Tel:+41-62-865 74 29 ☐ Camion grue ☐ Seul camion solo possible	**KA** Date: Resp. d' aff.: Col. serv. ext.:	
		Livraison sélectionner…		
Architecte:		Commettant: Facturation:		

Aussenecke (konfektioniert)

Plan **ıensions en mm / Angle en degré**

Fensterbanktyp

α =

Position

Bemerkungen:

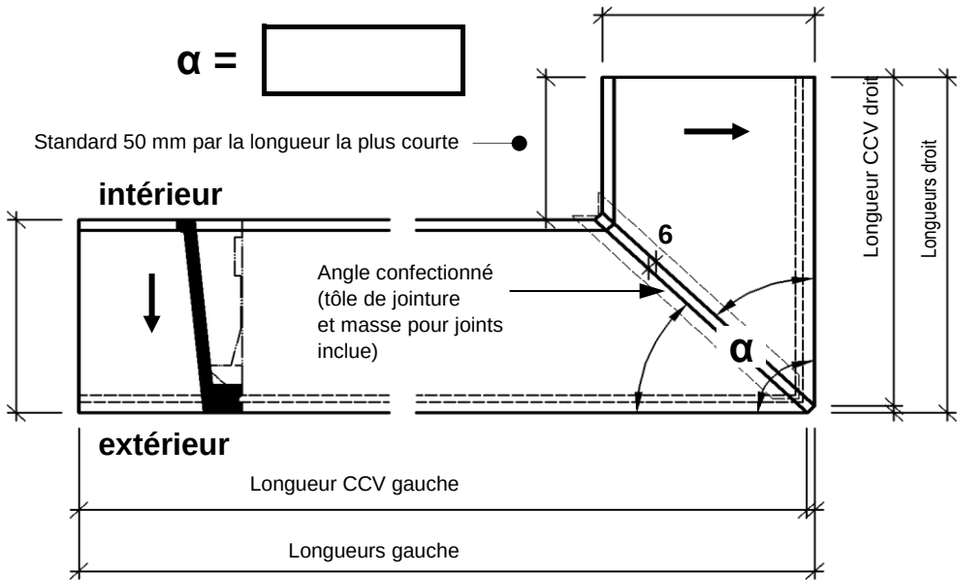

Innenecke (konfektioniert)

Plan **ıensions en mm / Angle en degré**

Fensterbanktyp

Position

Bemerkungen:

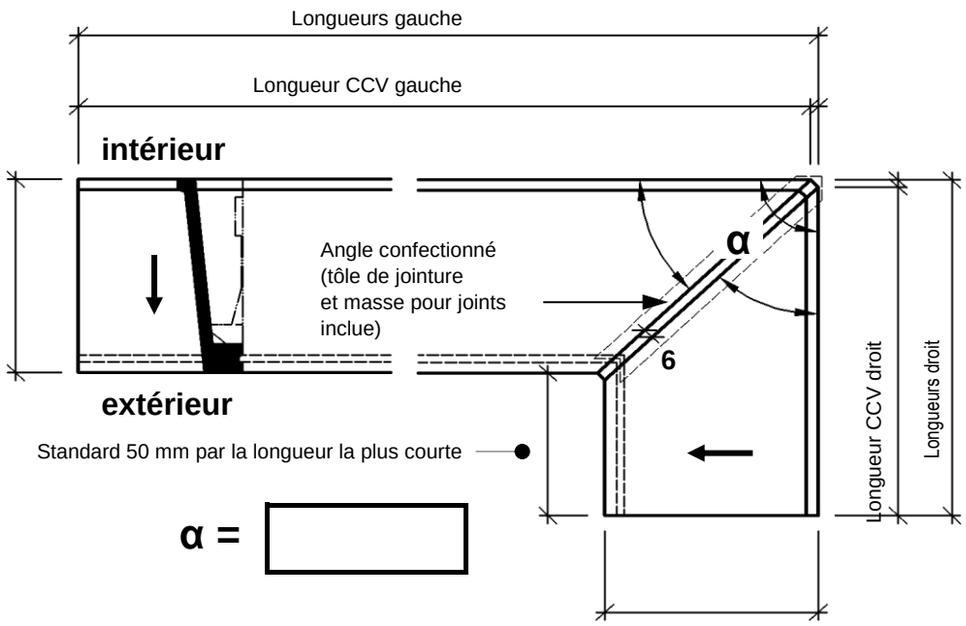

α =

Fensterbaenke_170116d

Stahlton Bauteile AG Hauptstrasse 131 Postfach CH-5070 Frick
Tel +41 62 865 75 00 Fax +41 62 865 75 75 info@stahlton-bauteile.ch www.stahlton-bauteile.ch

stahlton

Liste compl. pour tablettes

No. de

Liste de commande

Coupes à l'onglet angles extérieurs

Livr. souhaitée le:

Page:

Objet:		Délai de liv.: à livrer avec:	index	Temps à saisir:
N° ext.		☐ Avis: M./ Mme.:	Contrat no. **KA**	
Entreprise:	Tel. Fax	☐ Sur préavis: Exp. usine Frick Tel:+41-62-865 74 29 ☐ Camion grue ☐ Seul camion solo possible	Date: Resp. d' aff.: Col. serv. ext.:	
		Livraison sélectionner…		
Architecte:		Commettant: Facturation:		

Plan **Dimensions en mm / Angle en degré** **Plan**

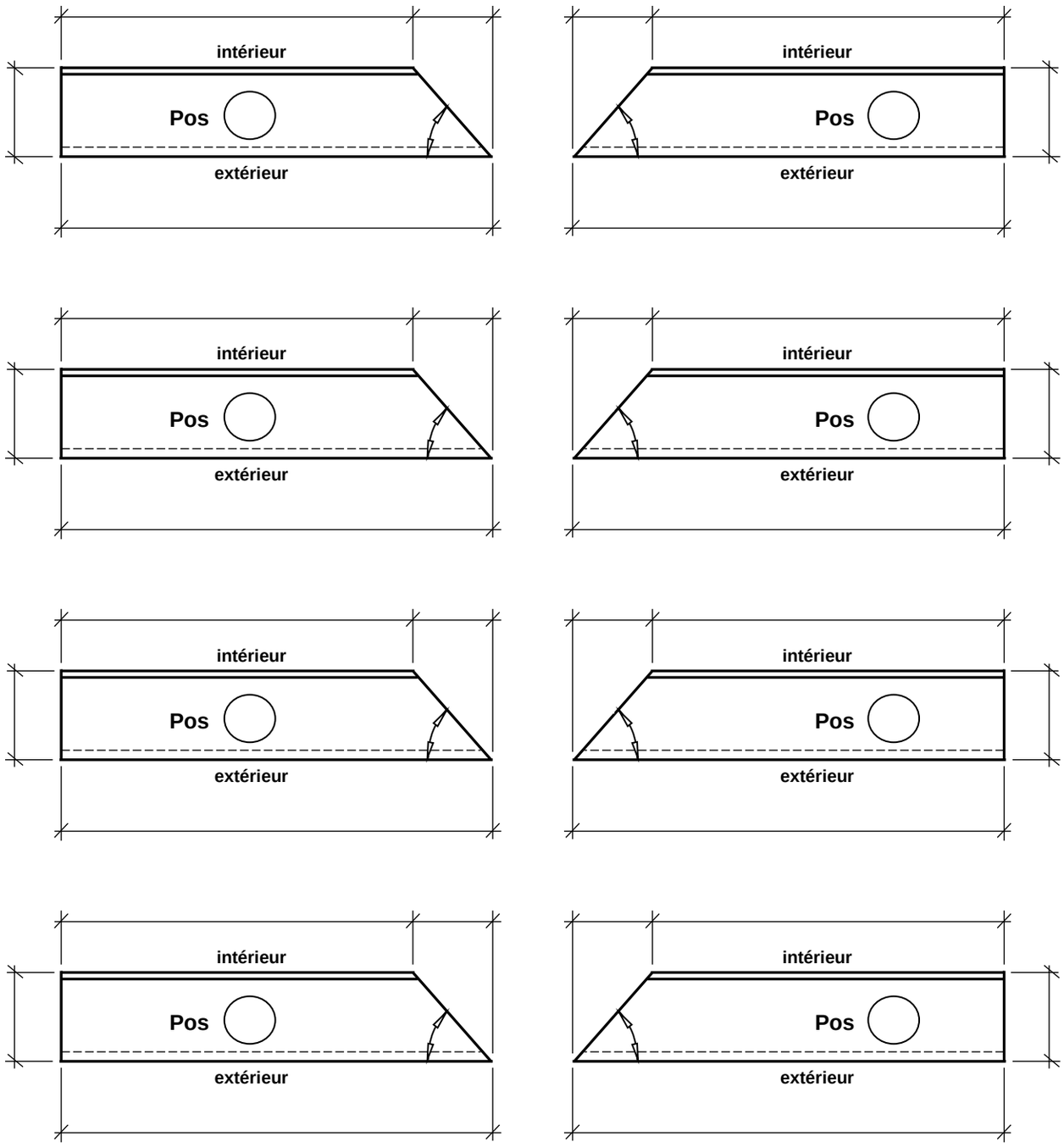

M.1005D204.xyz / 1 Fensterbaenke_170116d

Stahlton Bauteile AG Hauptstrasse 131 Postfach CH-5070 Frick
Tel +41 62 865 75 00 Fax +41 62 865 75 75 info@stahlton-bauteile.ch www.stahlton-bauteile.ch

stahlton

Liste compl. pour tablettes

No. de

Liste de commande

Coupes à l'onglet angles internes et spéciaux

Livr. souhaitée le:

Page:

Objet:		Délai de liv.: à livrer avec:	index	Temps à saisir:
N° ext.		☐ Avis: M./ Mme.:	Contrat no. **KA**	
Entreprise:	Tel. Fax	☐ Sur préavis: Exp. usine Frick Tel:+41-62-865 74 29 ☐ Camion grue ☐ Seul camion solo possible	Date: Resp. d' aff.: Col. serv. ext.:	
		Livraison sélectionner…		
Architecte:		Commettant: Facturation:		

Plan **Dimensions en mm / Angle en degré** **Plan**

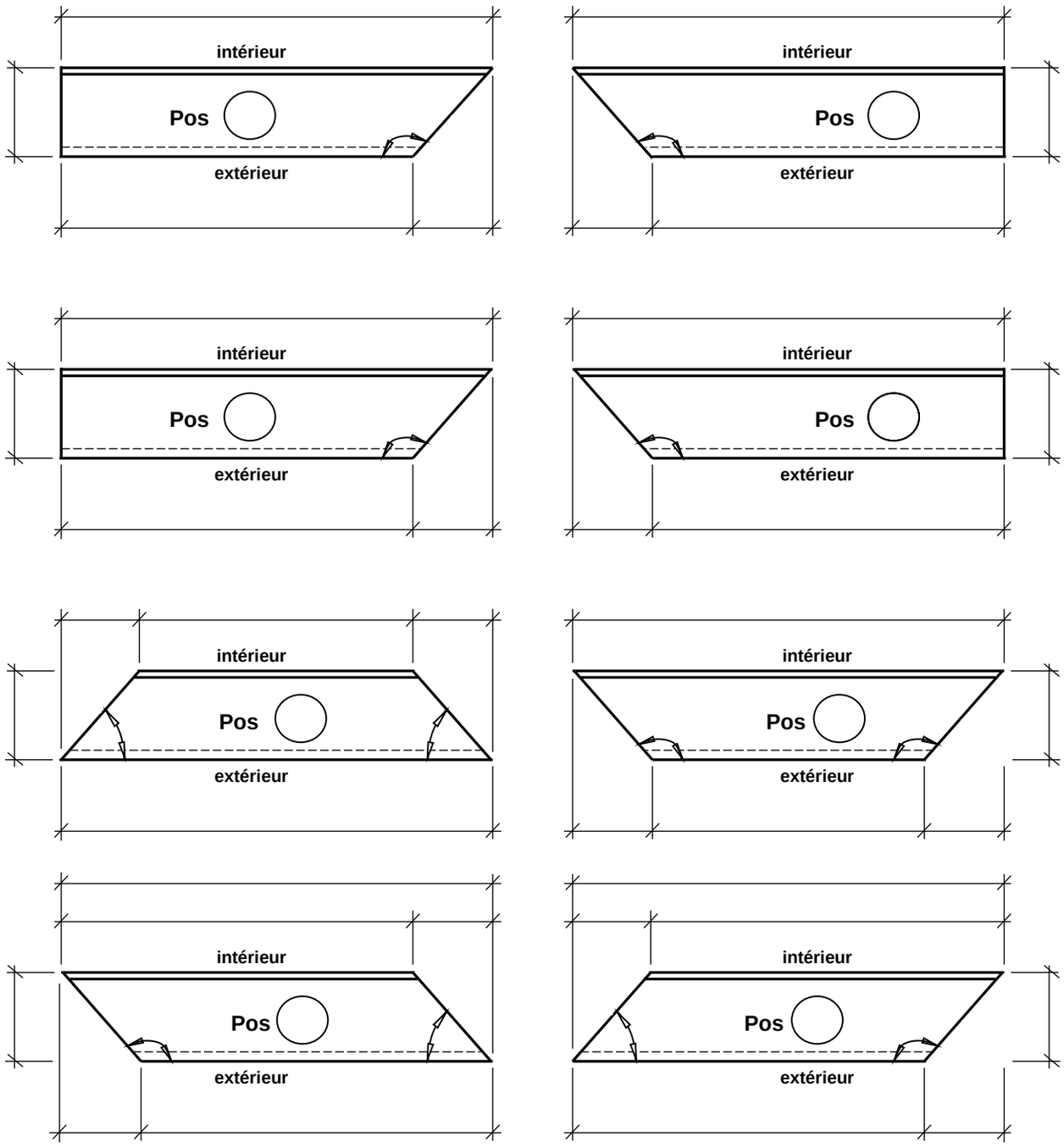

M.1005D204.xyz / 1 Fensterbaenke_170116d

Stahlton Bauteile AG Hauptstrasse 131 Postfach CH-5070 Frick
Tel +41 62 865 75 00 Fax +41 62 865 75 75 info@stahlton-bauteile.ch www.stahlton-bauteile.ch

stahlton

Liste compl. pour tablettes

No. de

Liste de commande

Epargnages

Livr. souhaitée le:

Page:

Objet:		Délai de liv.:	index	Temps à saisir:
		à livrer avec:		
N° ext.		☐ Avis: M./ Mme.:	Contrat no. **KA**	
Entreprise:		☐ Sur préavis: Exp. usine Frick Tel:+41-62-865 74 29	Date:	
		☐ Camion grue	Resp. d' aff.:	
		☐ Seul camion solo possible	Col. serv. ext.:	
	Tel. Fax	Livraison sélectionner…		
Architecte:		Commettant:		
		Facturation:		

Plan **Dimensions en mm / Angle en degré** **Plan**

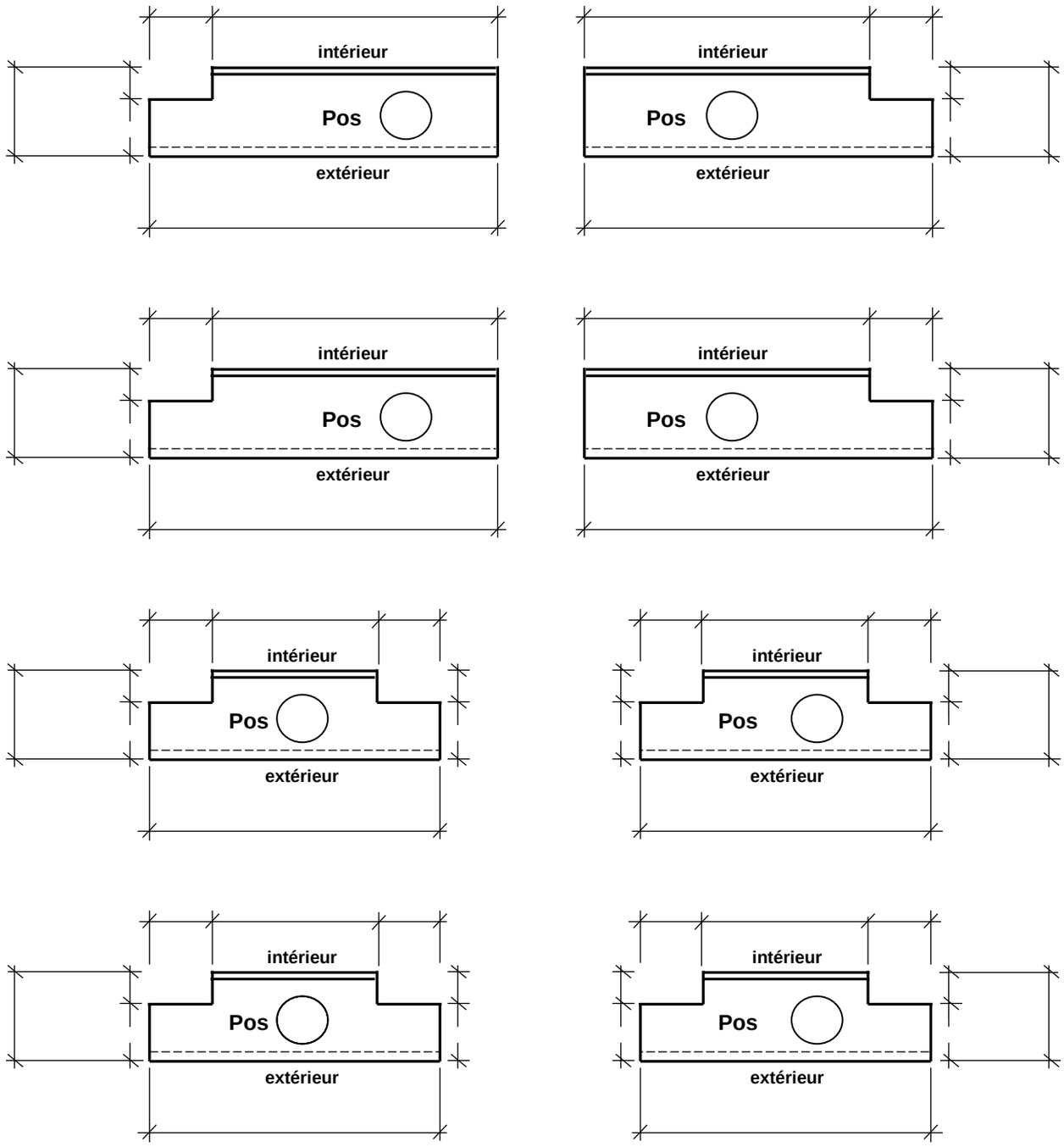

M.1005D204.xyz / 1 Fensterbaenke_170116d

Stahlton Bauteile AG Hauptstrasse 131 Postfach CH-5070 Frick
Tel +41 62 865 75 00 Fax +41 62 865 75 75 info@stahlton-bauteile.ch www.stahlton-bauteile.ch

stahlton

Liste compl. pour tablettes

No. de

Liste de commande

Coupes à l'onglet avec évidements

Livr. souhaitée le:

Page:

Objet:		Délai de liv.: à livrer avec:	index / Temps à saisir:
N° ext.		☐ Avis: M./ Mme.:	Contrat no. **KA**
Entreprise:	Tel. Fax	☐ Sur préavis: Exp. usine Frick Tel:+41-62-865 74 29 ☐ Camion grue ☐ Seul camion solo possible	Date: Resp. d' aff.: Col. serv. ext.:
		Livraison sélectionner…	
Architecte:		Commettant: Facturation:	

Plan **Dimensions en mm / Angle en degré** **Plan**

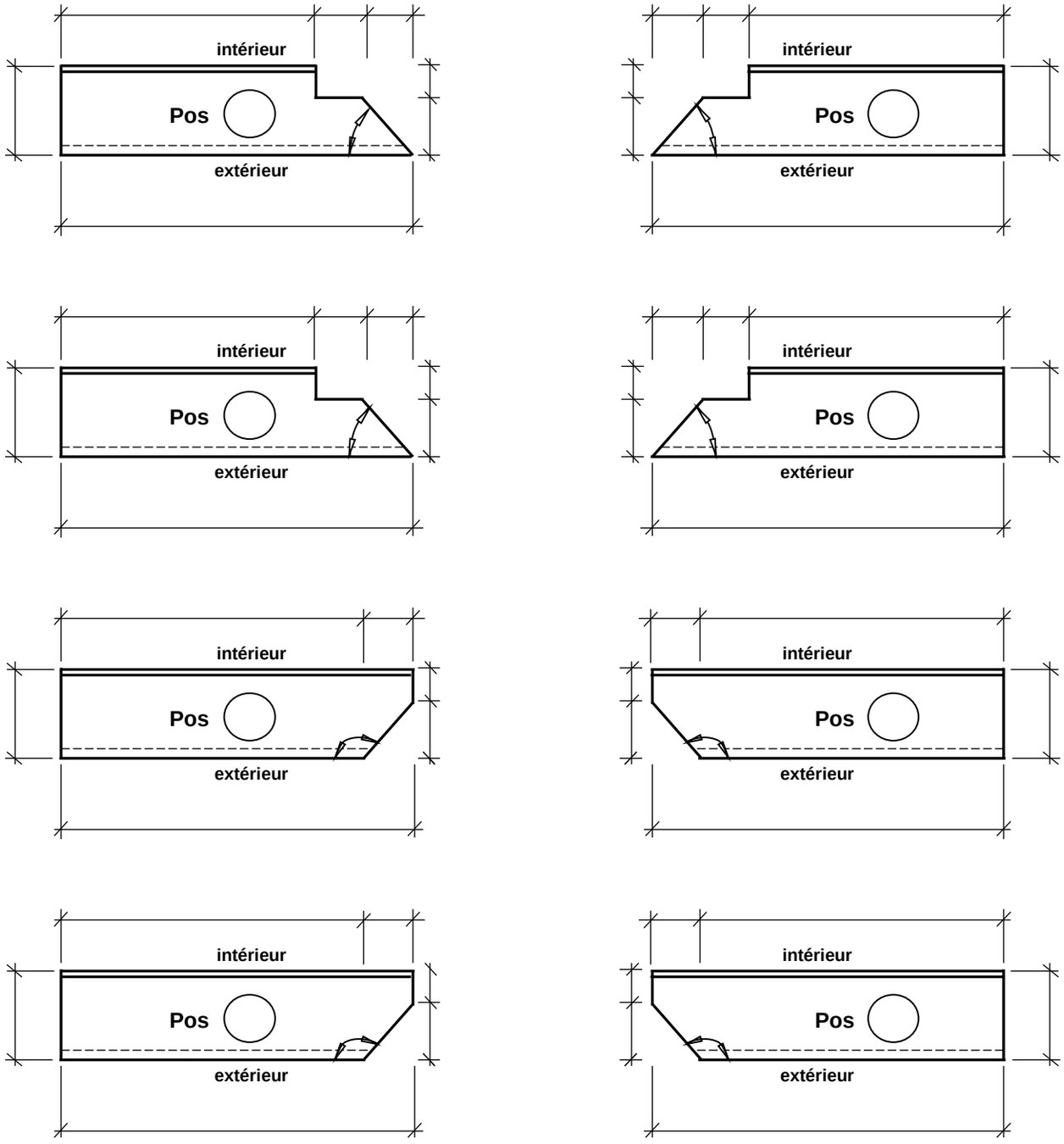

M.1005D204.xyz / 1 Fensterbaenke_170116d

Stahlton Bauteile AG Hauptstrasse 131 Postfach CH-5070 Frick
Tel +41 62 865 75 00 Fax +41 62 865 75 75 info@stahlton-bauteile.ch www.stahlton-bauteile.ch

stahlton

Liste compl. pour tablettes No. de

Liste de commande

Formes spéciale

Livr. souhaitée le:

Page:

Objet:		Délai de liv.: à livrer avec:	index	Temps à saisir:
N° ext.		☐ Avis: M./ Mme.:	Contrat no. **KA**	
Entreprise:	Tel. Fax	☐ Sur préavis: Exp. usine Frick Tel:+41-62-865 74 29 ☐ Camion grue ☐ Seul camion solo possible	Date: Resp. d' aff.: Col. serv. ext.:	
		Livraison sélectionner…		
Architecte:		Commettant: Facturation:		

Plan **Dimensions en mm / Angle en degré** **Plan**

Stahlton Bauteile AG Hauptstrasse 131 Postfach CH-5070 Frick
Tel +41 62 865 75 00 Fax +41 62 865 75 75 info@stahlton-bauteile.ch www.stahlton-bauteile.ch

stahlton