Seuils

Ecomur type EDS / EJ / ENTS / EJES / EJH / EH120 (E 1:10)

Type EDS avec remontée
Coupe verticale

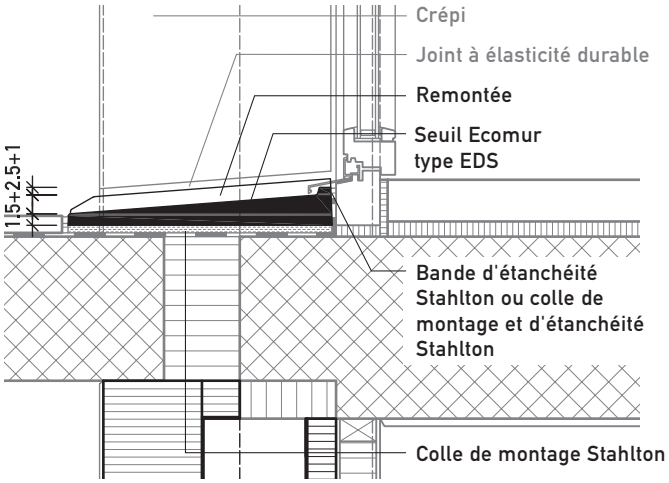

Type EJ avec remontée
Coupe verticale

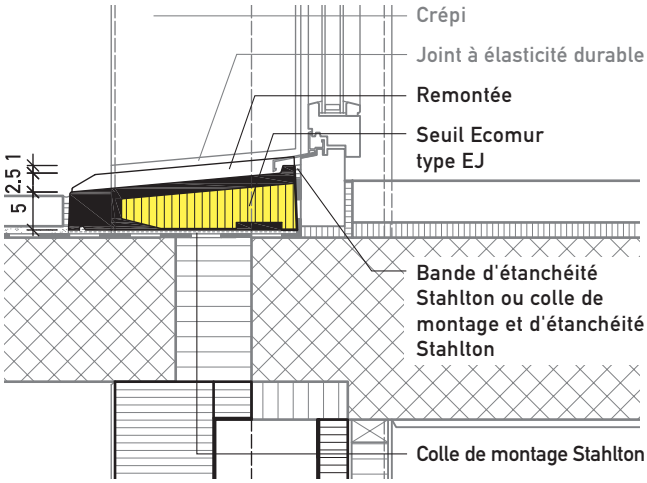

Type ENTS avec remontée
Coupe verticale

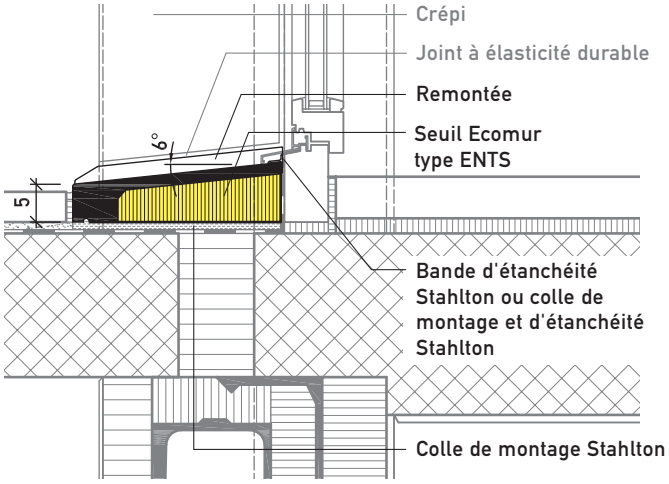

Type EJES avec remontée
Coupe verticale

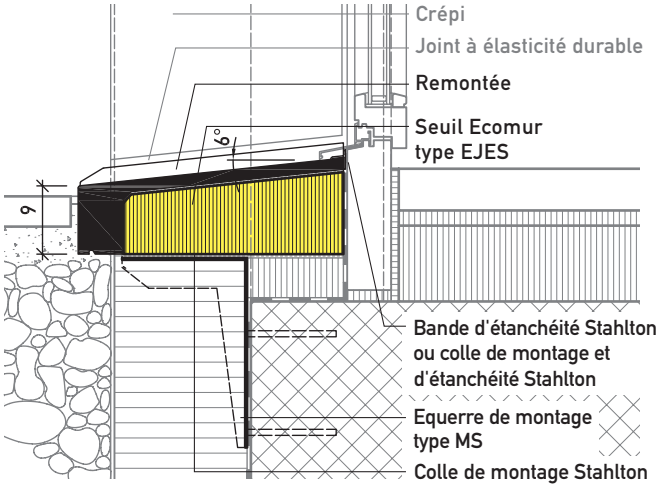

Type EJH avec remontée
Coupe verticale

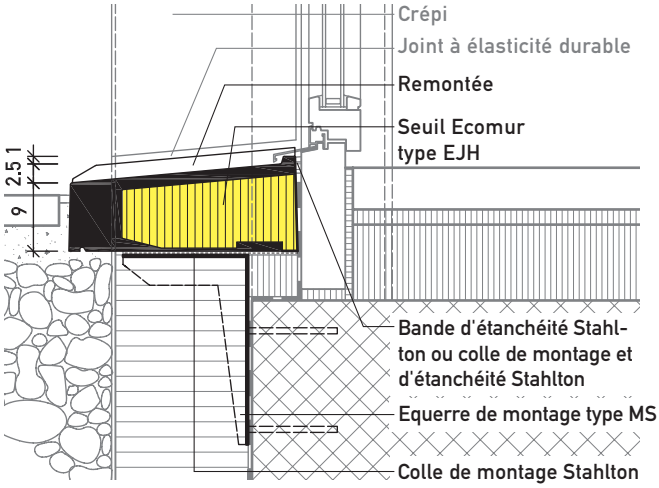

Type EH120 avec remontée
Coupe verticale

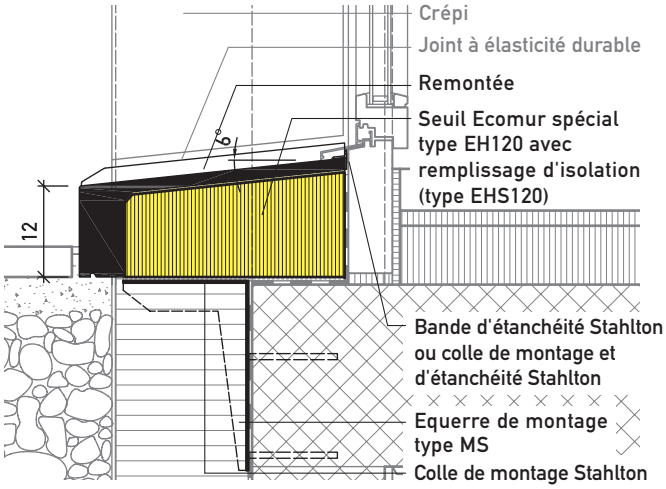

Tablettes de fenêtre, seuils

Détails (E 1:10)

avec remontée et retombée
Coupe longitudinale

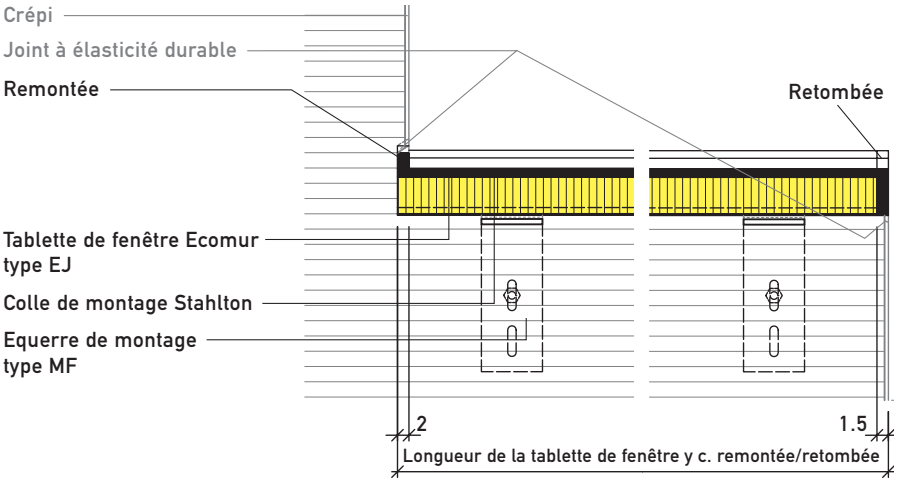

sans remontée, avec retombée
Coupe longitudinale

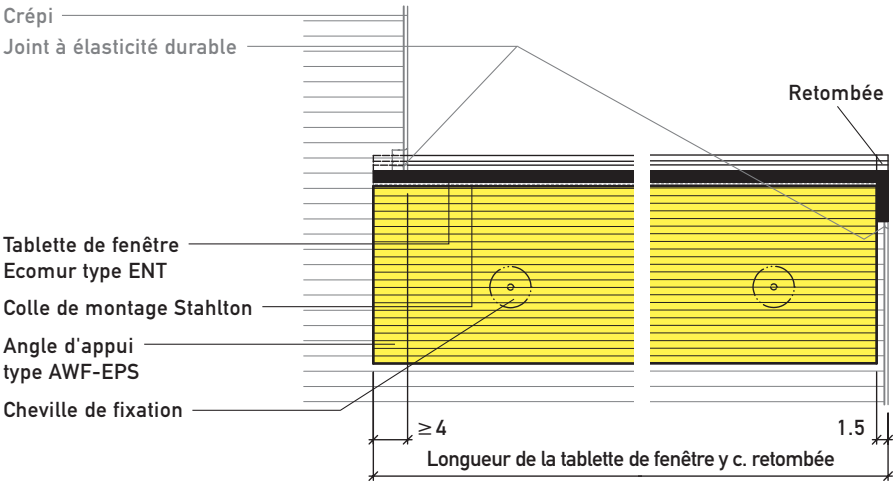

Tôle de jointure intégrée
Coupe longitudinale

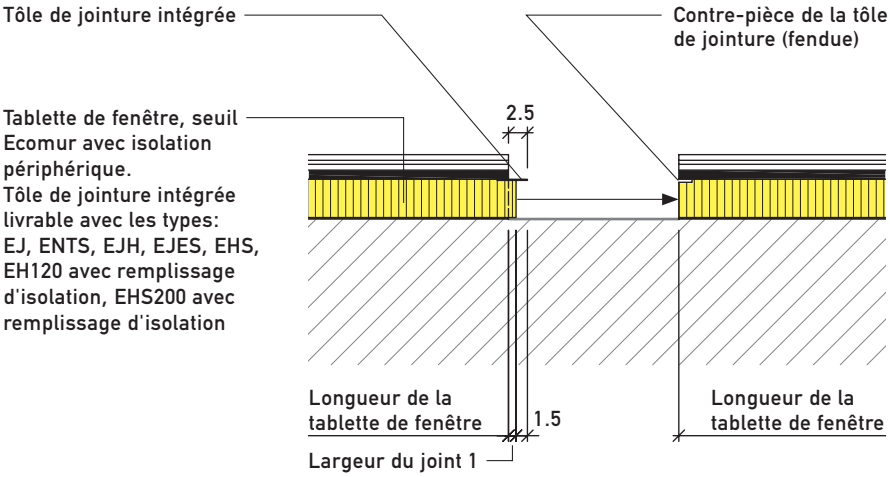

Tablettes de fenêtre, seuils

Ecomur type E / EJ / EDS (E 1:10)

Type E avec remontée
Coupe verticale

avec remontée et retombée
Coupe longitudinale

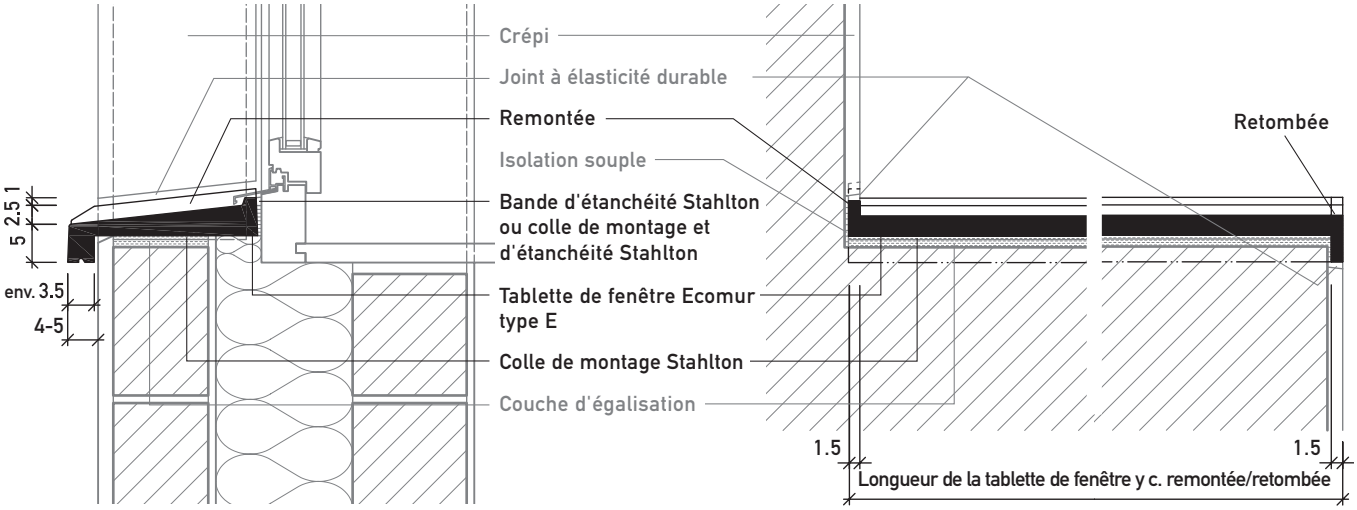

Type EJ avec remontée
Coupe verticale

avec remontée et retombée
Coupe longitudinale

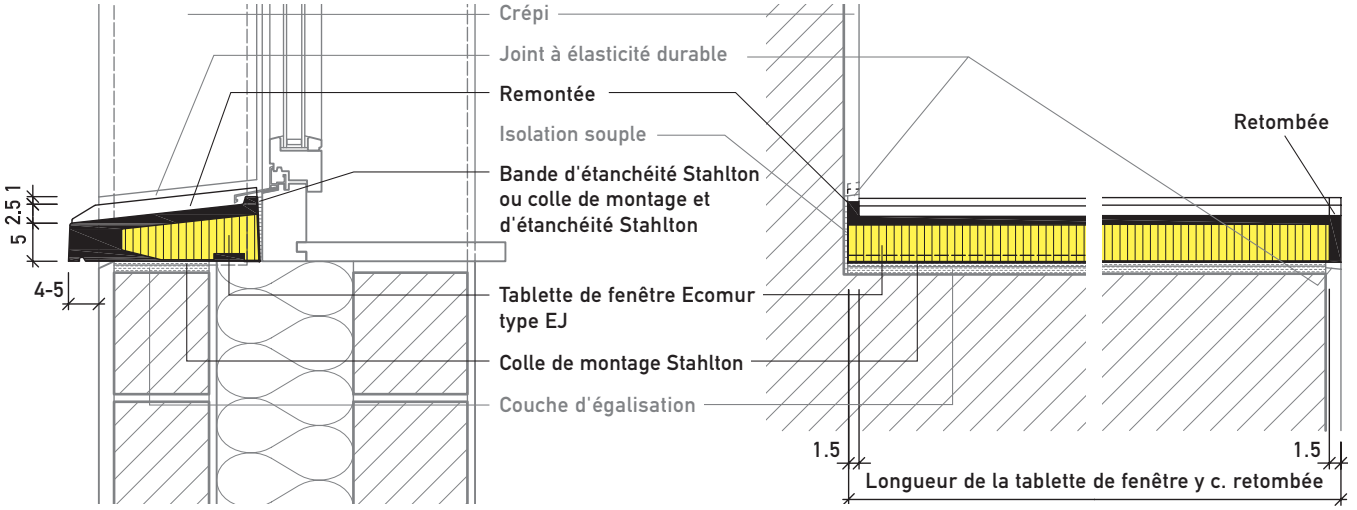

Ecomur type EDS avec remontée
Coupe verticale

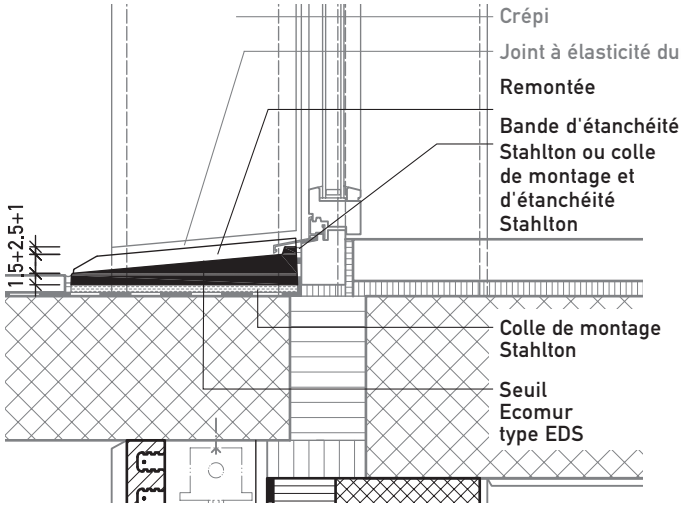

Ecomur type EJH avec remontée
Coupe verticale

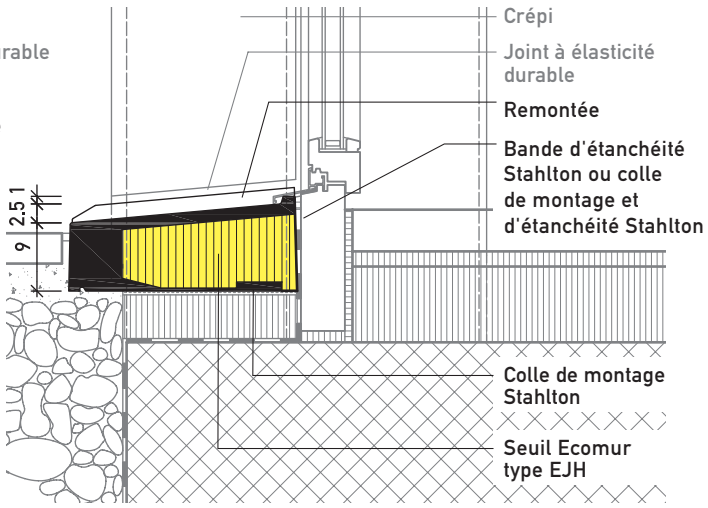

Tablettes de fenêtre, seuils, couvertines

Ecomur type EJ / EDS / EJH / EBJ / EB (E 1:10)

Type EJ avec remontée
Coupe verticale

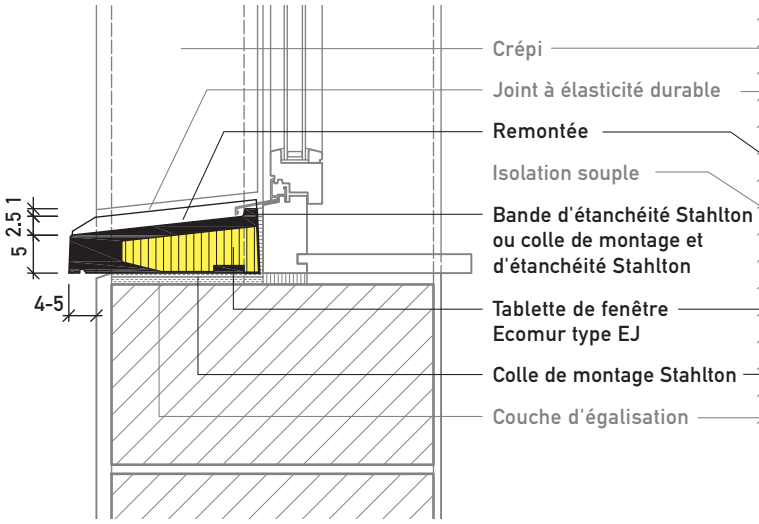

avec remontée et retombée
Coupe longitudinale

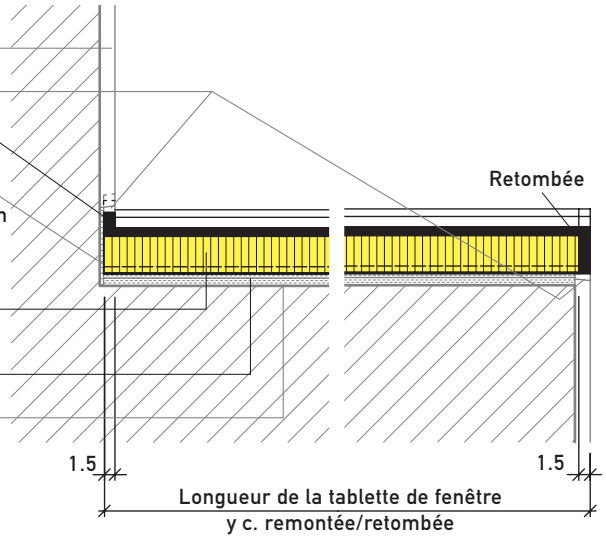

Type EDS avec remontée
Coupe verticale

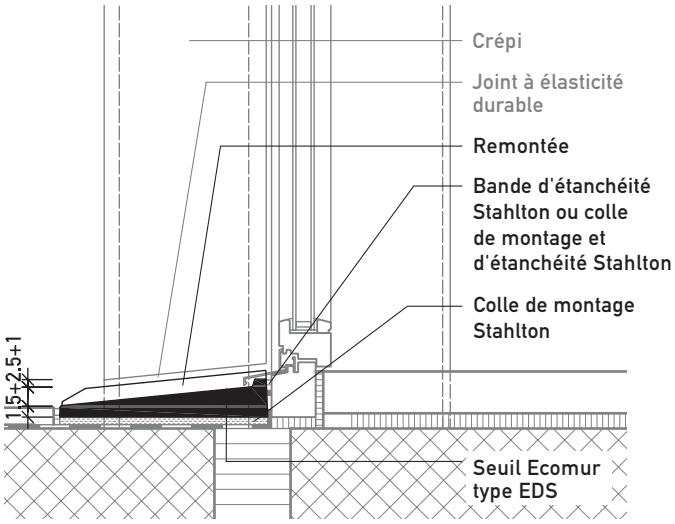

Type EJH avec remontée
Coupe verticale

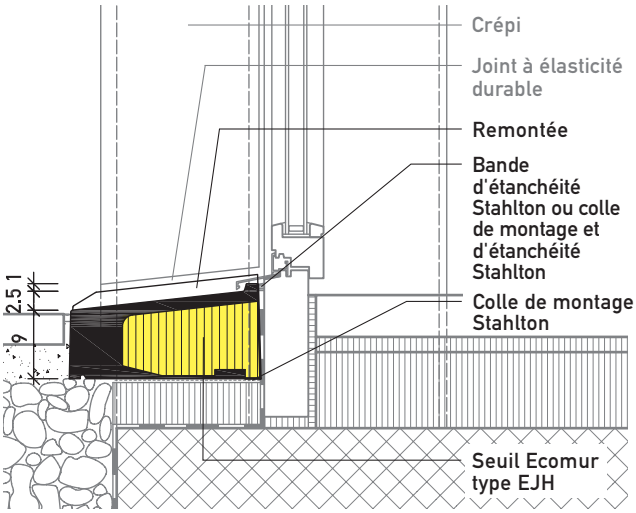

Ecomur type EBJ50
Coupe verticale

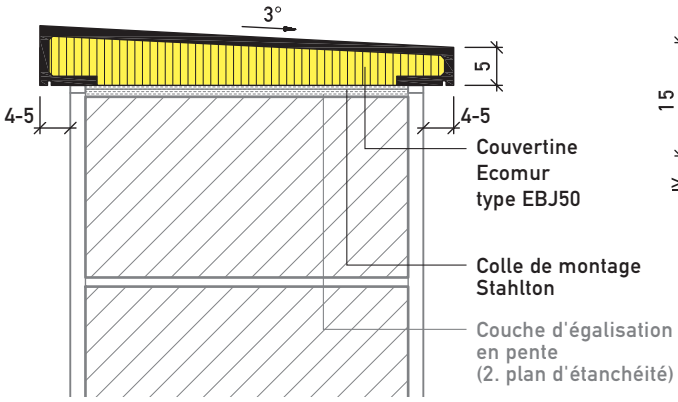

Ecomur type EB150
Coupe verticale

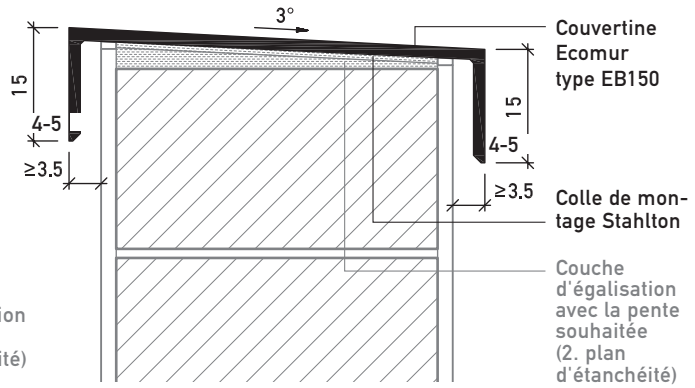

Tablettes de fenêtre, seuils, couvertines

Ecomur type EJ / EJH / EBJ, Ecolino type EL (E 1:10)

Type EJ avec remontée
Coupe verticale

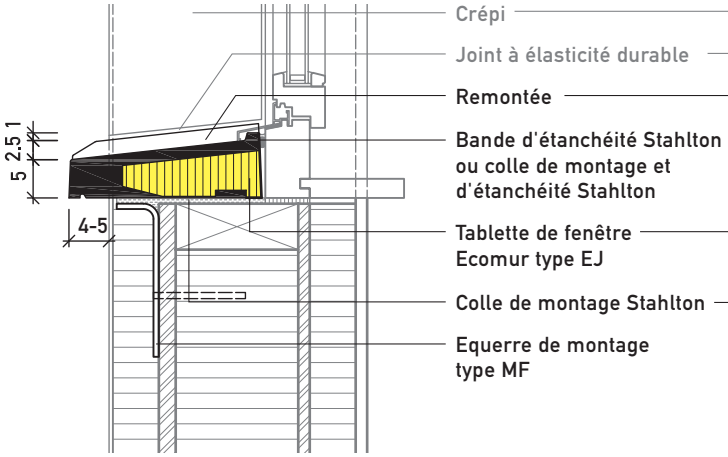

avec remontée et retombée
Coupe longitudinale

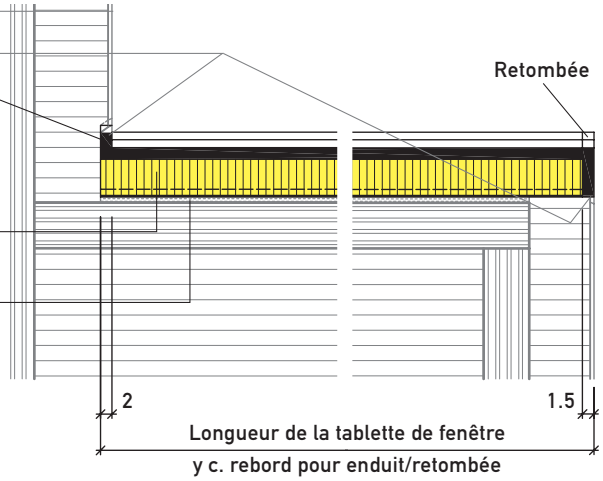

Type EL avec remontée
Coupe verticale

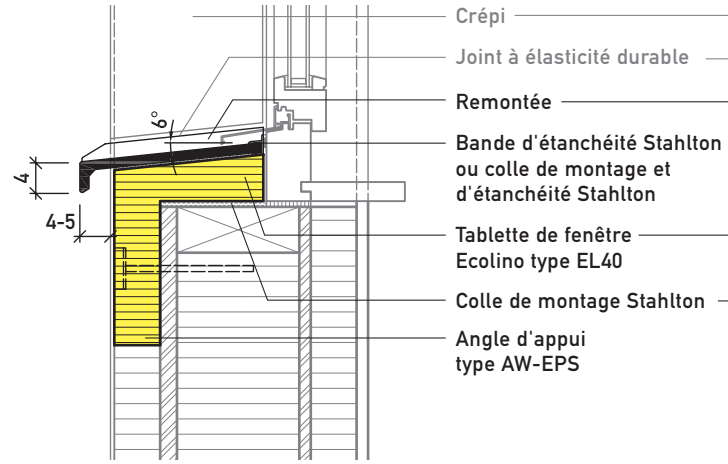

avec remontée et retombée
Coupe longitudinale

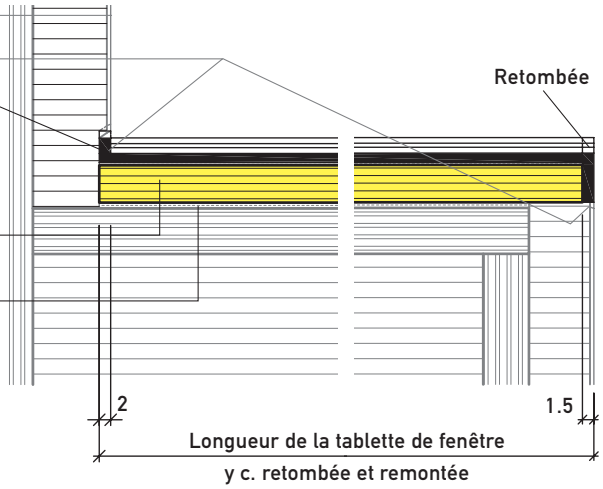

Type EJH avec remontée
Coupe verticale

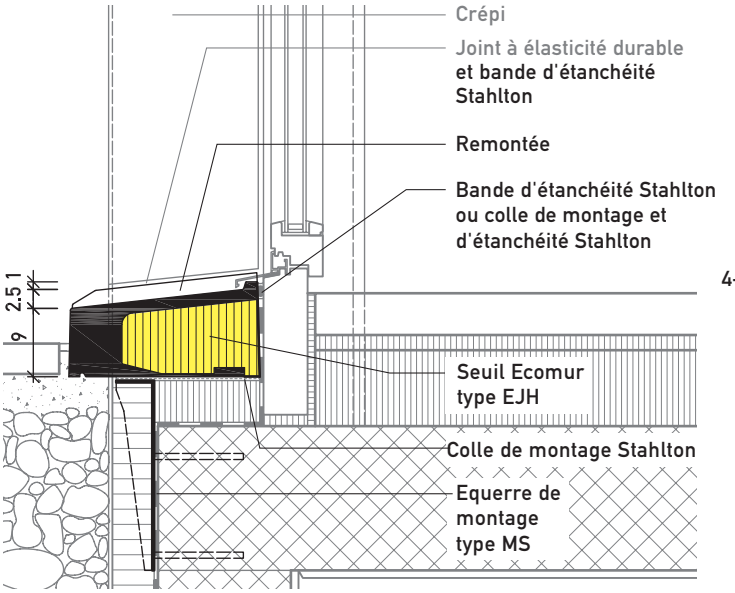
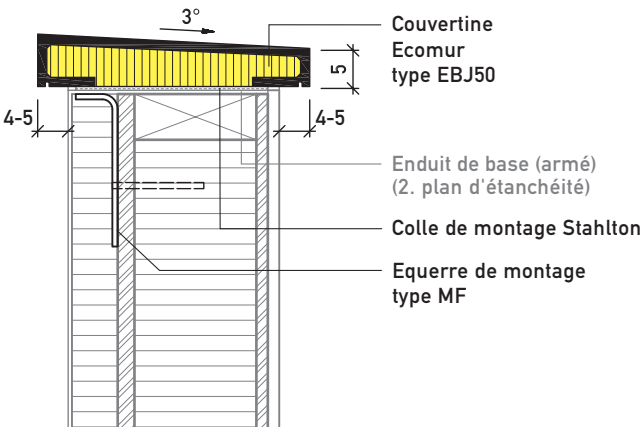
Type EBJ50
Coupe verticale