Tablettes de fenêtre

Ecolino type EL , Ecomur type EN / ENT / EJ / EH / EH120 (E 1:10)

Type EL40 avec remontée
Coupe verticale

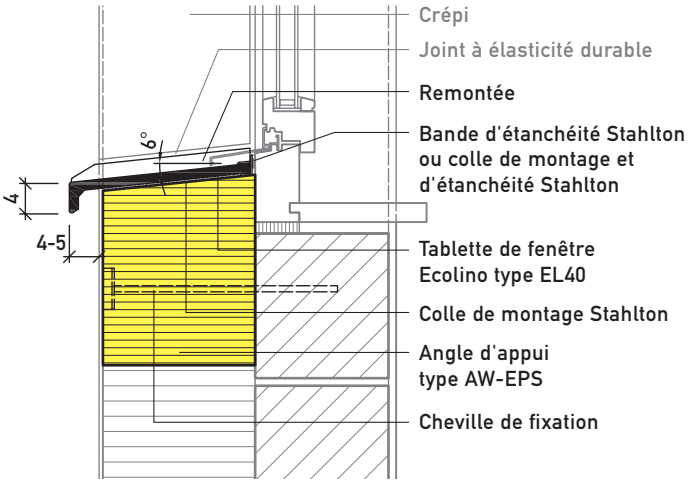

Type EN avec remontée
Coupe verticale

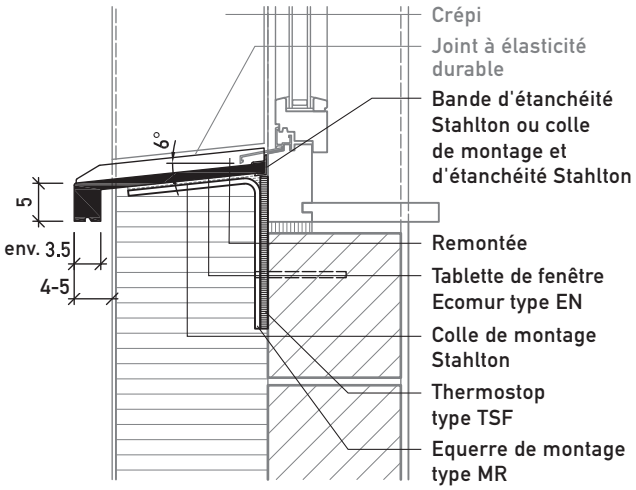

Type ENT avec remontée
Coupe verticale

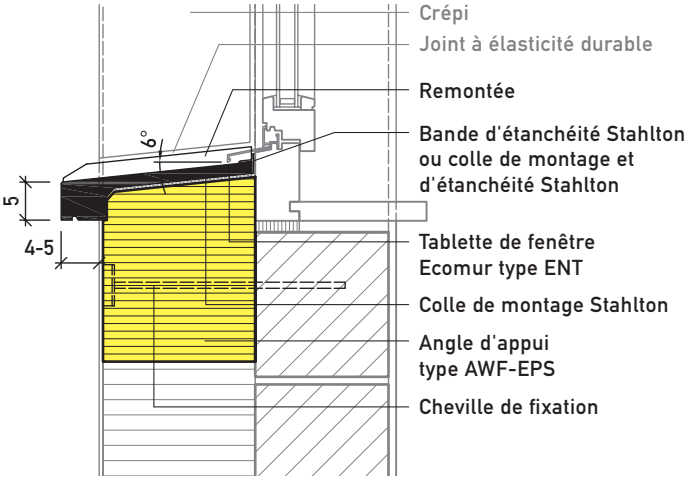

Type EJ avec remontée
Coupe verticale

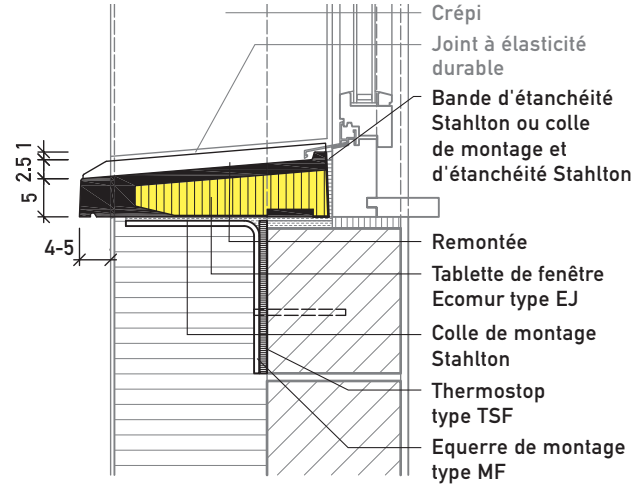

Type EH sans remontée
Coupe verticale

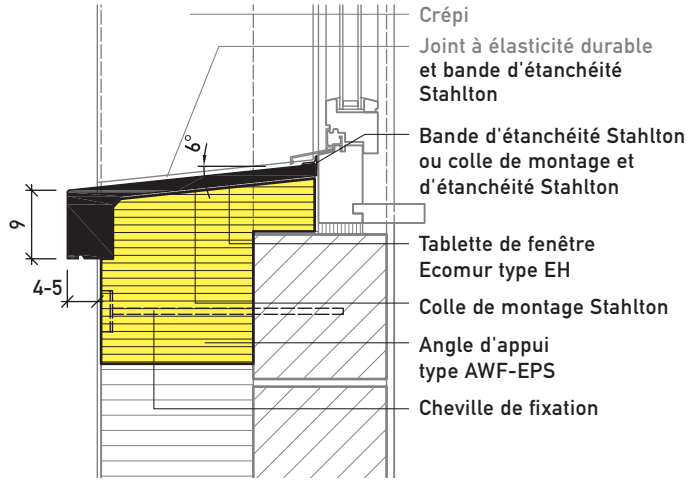

Type EH120 avec remontée
Coupe verticale

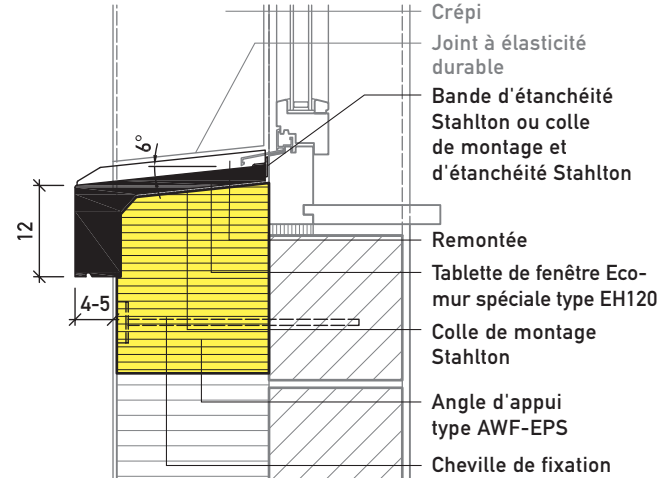

Seuils

Ecomur type EDS / EJ / ENTS / EJES / EJH / EH120 (E 1:10)

Type EDS avec remontée
Coupe verticale

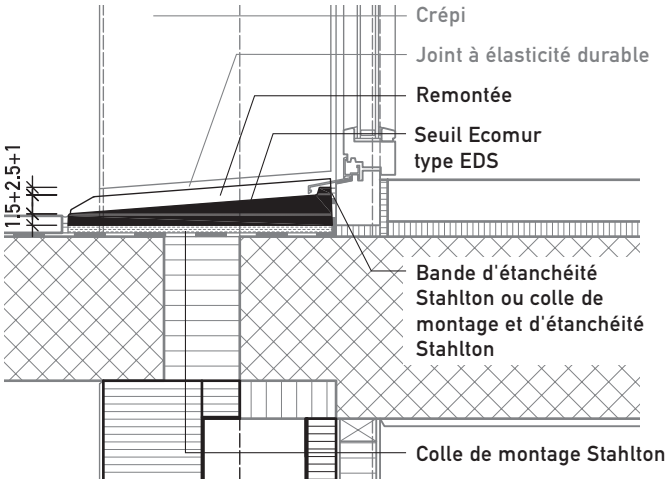

Type EJ avec remontée
Coupe verticale

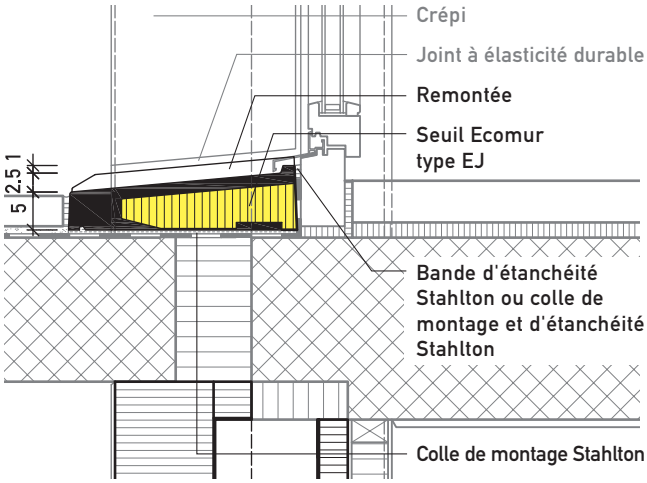

Type ENTS avec remontée
Coupe verticale

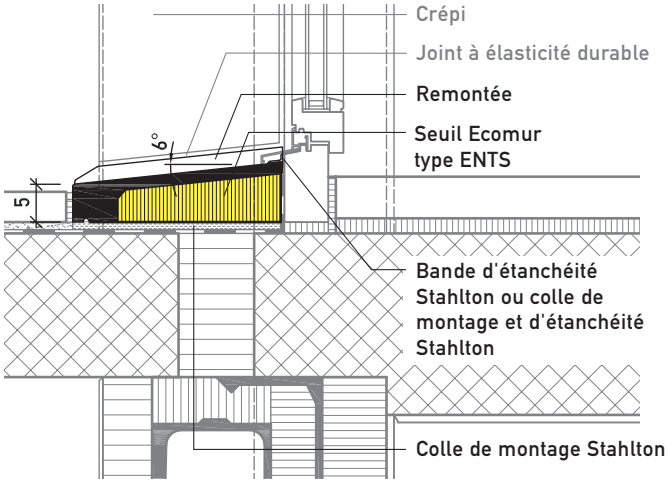

Type EJES avec remontée
Coupe verticale

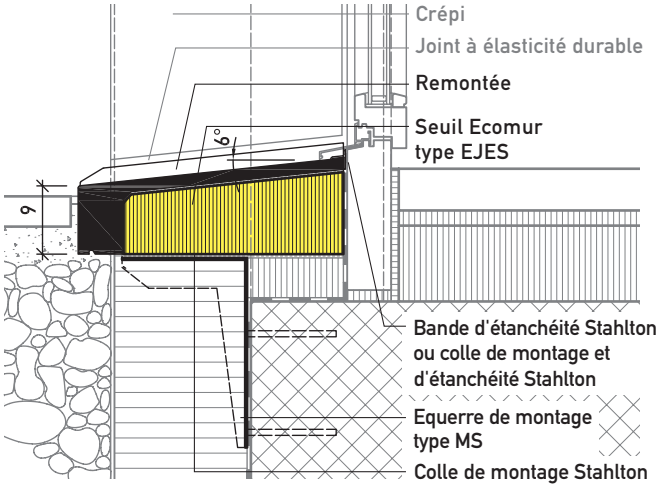

Type EJH avec remontée
Coupe verticale

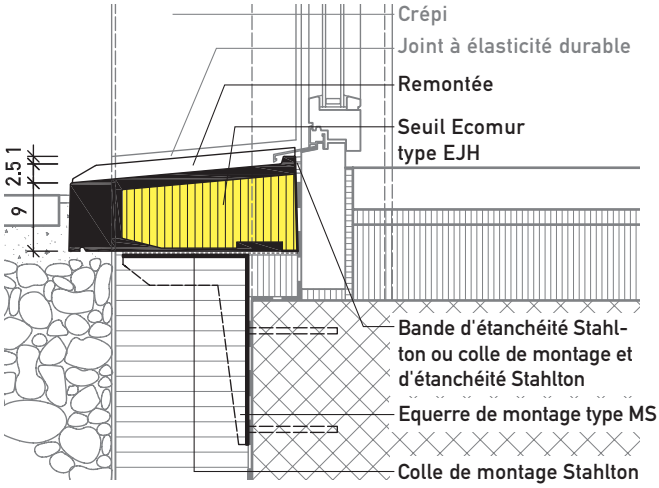

Type EH120 avec remontée
Coupe verticale

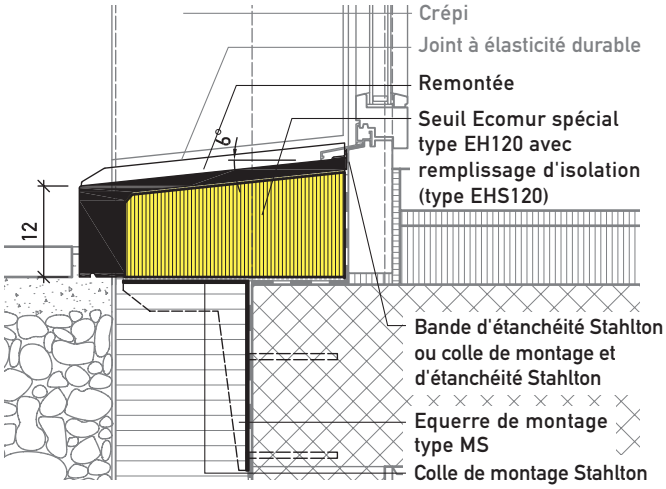

Tablettes de fenêtre, seuils

Détails (E 1:10)

avec remontée et retombée
Coupe longitudinale

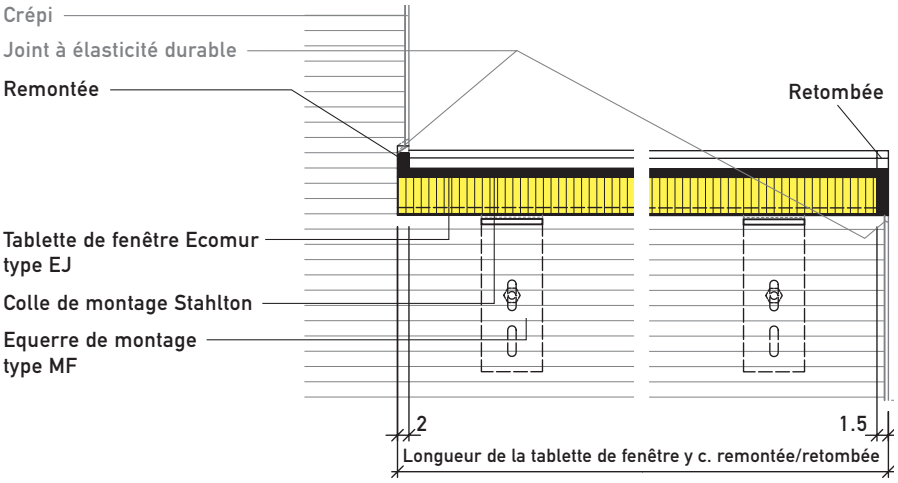

sans remontée, avec retombée
Coupe longitudinale

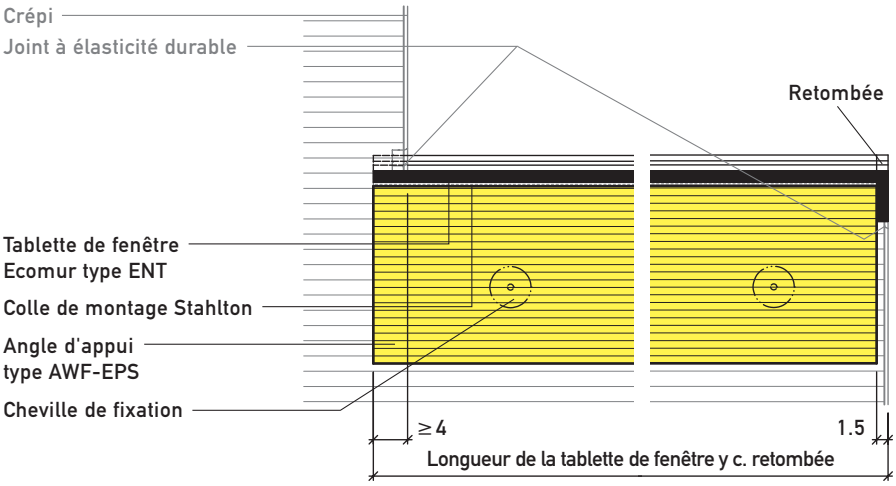

Tôle de jointure intégrée
Coupe longitudinale

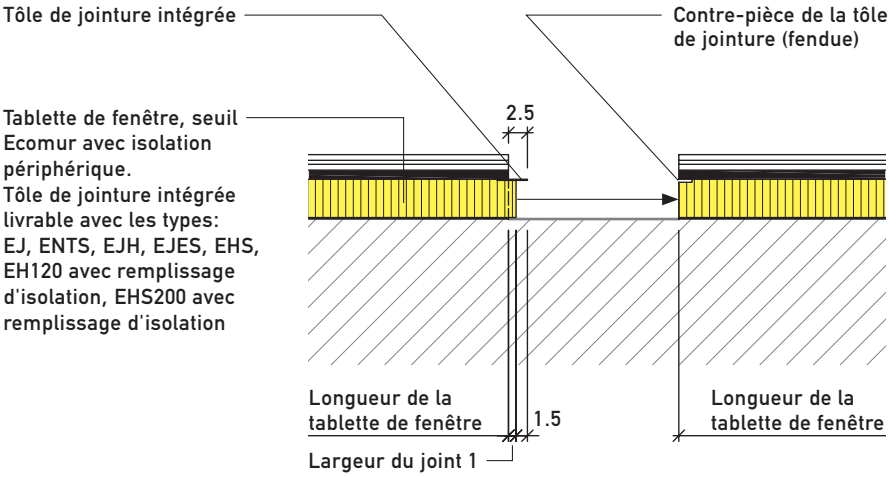

Tablettes de fenêtre

Ecolino type EL, Ecomur type ENT / EV, aluminium type AL (E 1:10)

Type EL40 avec remontée
Coupe verticale

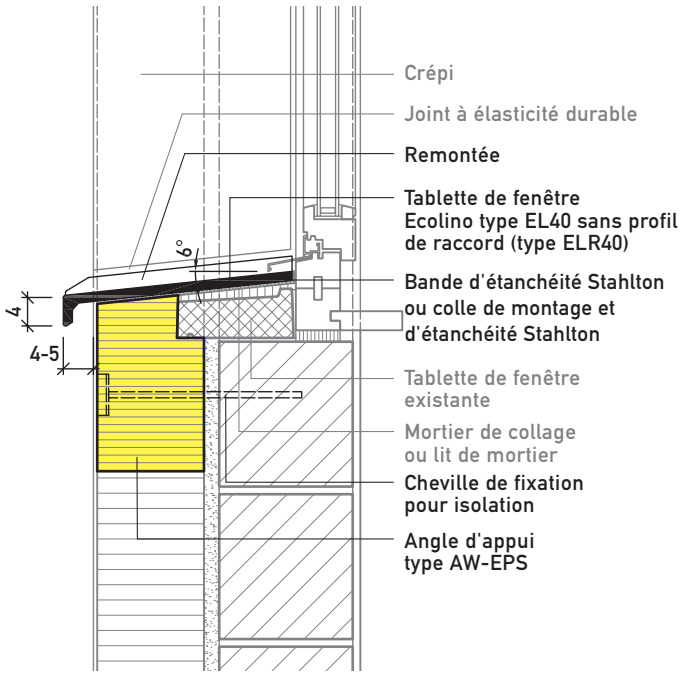

Type ENT avec remontée
Coupe verticale

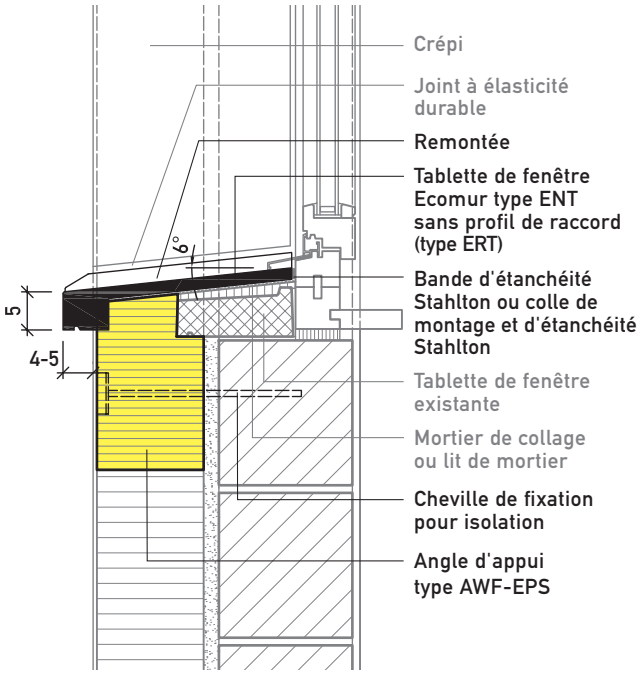

Elargissement de tablette de fenêtre type EV
Coupe verticale

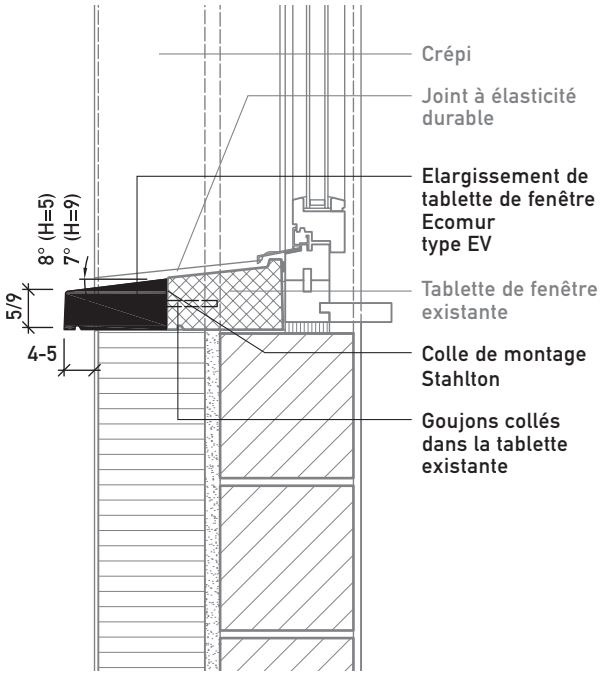
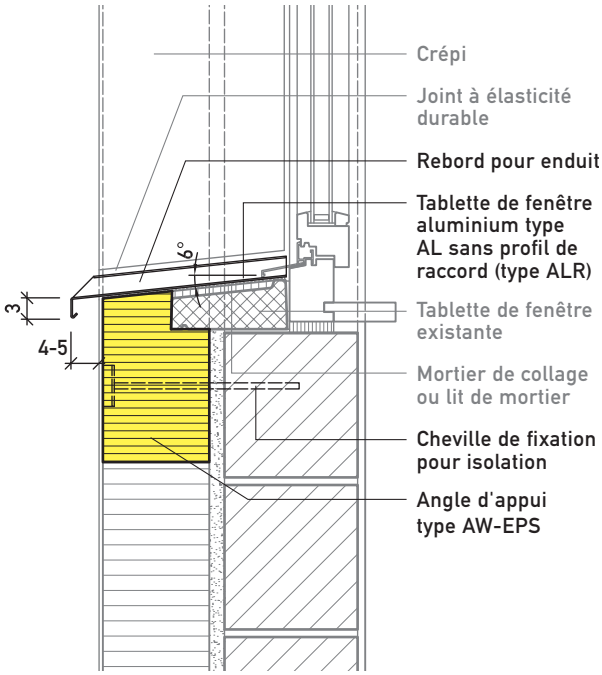
Type AL avec rebord pour enduit
Coupe verticale