Instruction de pose pour couvertines Granit type GB

Isolation périphérique, mur à double paroi et mur à simple paroi (analogue pour construction en bois)

→ Stockage: à protéger contre les intempéries et les salissures. Eviter le contact du bois avec les surfaces visibles.

→ Protection de la surface: pour une protection faite sur le chantier, utiliser une bande de masquage qui s'enlève facilement sans laisser de traces.

→ Construction en bois: la sous-construction en bois ne doit pas vriller. Les éléments doivent être collés avec la colle de montage Stahlton sur une base porteuse nivelée. Tout autre système de collage doit être adapté à la construction.

→ Stockage et transport: toujours debout

bas

Pose isolation périphérique

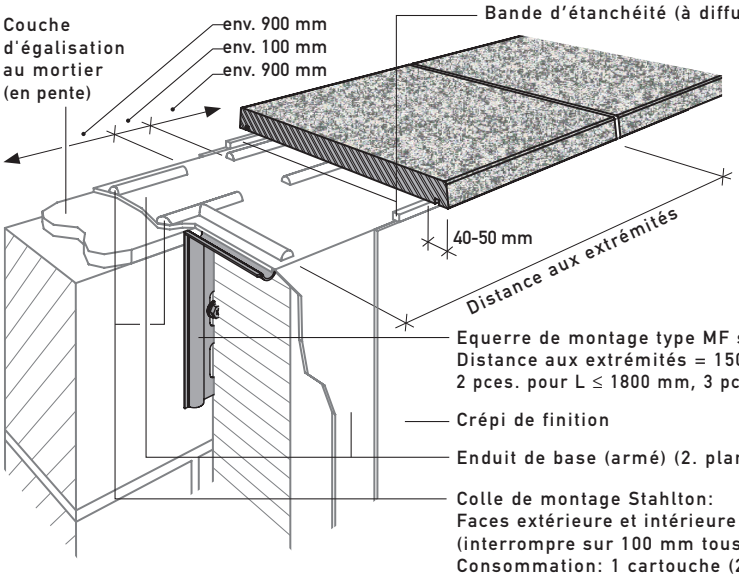

Equerre de montage type MF spécial (fixer avec 1 vis/cheville):
Distance aux extrémités = 150 mm, écartement entre les équerres ≤ 1500 mm
2 pces. pour L ≤ 1800 mm, 3 pces. pour L ≤ 3000 mm

Crépi de finition

Enduit de base (armé) (2. plan d'étanchéité)

Colle de montage Stahlton:
Faces extérieure et intérieure sur toute la longueur et sur les équerres de montage (interrompre sur 100 mm tous les 900 mm)
Consommation: 1 cartouche (290 ml) pour env. 2.50 m de couvertine

Condition préalable pour le collage:
enduit de base de mortier et face inférieure de la couvertine: propres, sèches et sans poussières

Traitement préalable au collage : surface des équerres de montage: Primer Stahlton
Consommation: 1 boîte (200 ml) pour env. 400 équerres

Pose mur à simple paroi / mur à double paroi

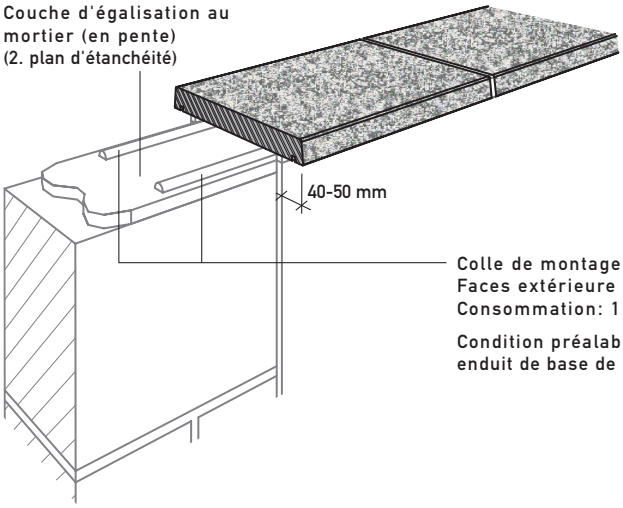

Colle de montage Stahlton:
Faces extérieure et intérieure sur toute la longueur (distance max. 300 mm)
Consommation: 1 cartouche (290 ml) pour env. 2.50 m de couvertine

Condition préalable pour le collage:
enduit de base de mortier et face inférieure de la couvertine: propres, sèches et sans poussières

Exécution des joints verticaux avec tôle de jointure en vrac

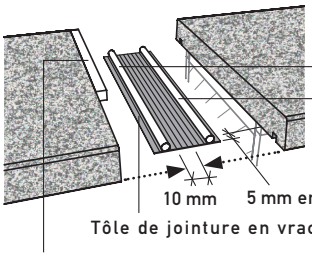

Masse pour joints et étanchéités Stahlton:
gris-clair pour tablettes de fenêtre gris-blanc
gris-béton pour tablettes de fenêtre gris-noir
Consommation: 1 cartouche (290 ml) pour env. 2.50 m de joint

Pour joints droits ajouter év. masse pour joints et étanchéités Stahlton, pour joints à l'onglet toujours avec masse pour joints et étanchéités Stahlton: gris-clair pour couvertines gris-blanc, gris-béton pour couvertines gris-noir. Consommation: 1 cartouche (290 ml) pour env. 5 m de joint

M.1001F625.2g 10.20

Stahlton Bauteile AG
Tel. +41 62 865 75 00
Hauptstrasse 131
info@stahlton-bauteile.ch
CH-5070 Frick
www.stahlton-bauteile.ch

stahlton