Eléments de corniche Ecomur type GS 50

Liste de commande

Exécution standard

Livr. souhaitée le:

Page:

Objet:		Délai de liv.:	index	Temps à saisir:
N° ext.		à livrer avec:		
Entreprise:		☐ Avis: M./ Mme. .	Contrat no. **KA**	
		☐ Sur préavis: Exp. usine Frick Tel:+41-62-865 74 29	Date:	
		☐ Camion grue	Resp. d' aff.:	
		☐ Seul camion solo possible	Col. serv. ext.:	
	Tel. Fax	Livraison sélectionner…		
Architecte:		Commettant:		
		Facturation:		

Type GS 50 avec profil de liaison Alu 20 mm (standard)

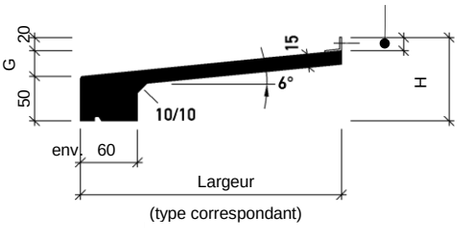

Type	Largeur	G (mm)
GS 50	- 200	- 21
GS 50	210 - 250	22 - 26
GS 50	260 - 300	27 - 32
GS 50	310 - 350	33 - 37
GS 50	360 - 400	38 - 43
GS 50	410 - 450	44 - 48

Asseccoires

☐ Tôle de jointure 40 mm (en vrac) selon liste séparée

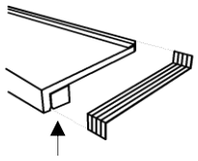

extrémités de la tablette entaillée (GFO) nécessaire

☐ XPS ☐ EPS

Vue de l'extérieur **Coupe partielle** **Exécution des extrémités de corniche**

Remontée U
15 mm (exécution standard)
10, 20, 50 mm (sur commande)
Retombée A 15 mm

tôle de jointure intég. F
25 mm

sans remontée ☐ ni retombée O

avec remontée en: ☐ composite ciment-verre U

avec retombée en: ☐ composite ciment-verre A

avec tôle de jointure ☐ intégrée F

contrepartie de la ☐ tôle de jointure GF (entaillée)

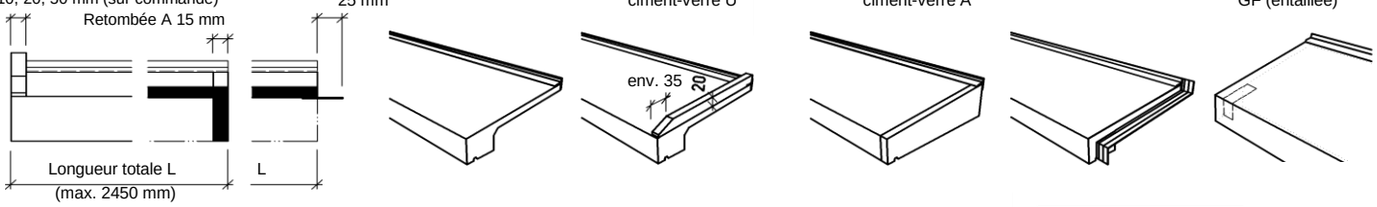

e) mm Ep. de l'isolation

Couleur gris-clair hydrophobe

Pos	Nbre de pièces total	Type (largeur) mm	Extrémités vue depuis l'ext. (O, U, A etc.) gauche	droite	Epaisseur des remontées mm	Longueur totale L mm	Métré m	Hauteur H mm	Gehrungsschnitt (Winkel aussen) α en degré gauche	droite	Plans (schéma)	Equerres par él. MR	Livraisons partielles			
total		total										Poids:				

Colle de montage	Fugendichtband schwarz 15/5-12, 5.6 m pces	Masse pour joints (cart. 290 ml), gris-clair RAL 7035	pces
(Cartouche 290 ml) pces	Colle d'étanch. (cart. 290 ml) pces	Equerre de montage pour tablette	pces
Primer (boîte 200 ml) pces	Thermostop Type pces	sélectionner le type de la vis de sécurité…	pces

A remplir par Stahlton Bauteile SA	Remontée U	Retombée A	Coupe à l'onglet G	Epargnage AS	Tôle de jointure F	contrepartie de la tôle de jointure GF (y.c.)	GFO (facturer)	Fabriqué	Prêt à charger

M.1005D205.3- / 1 Gurtsimselemente_071221q

Stahlton Bauteile AG Hauptstrasse 131 CH-5070 Frick
Tel +41 62 865 75 00 info@stahlton-bauteile.ch www.stahlton-bauteile.ch

stahlton

Eléments de corniche Ecomur type GS 90

Liste de commande

Exécution standard

Livr. souhaitée le:

Page:

Objet:		Délai de liv.:	index	Temps à saisir:
N° ext.		à livrer avec:		
Entreprise:		☐ Avis: M./ Mme. .	Contrat no. **KA**	
		☐ Sur préavis: Exp. usine Frick Tel:+41-62-865 74 29	Date:	
		☐ Camion grue	Resp. d' aff.:	
		☐ Seul camion solo possible	Col. serv. ext.:	
	Tel. Fax	Livraison sélectionner…		
Architecte:		Commettant:		
		Facturation:		

Type GS 90 avec profil de liaison Alu 20 mm (standard)

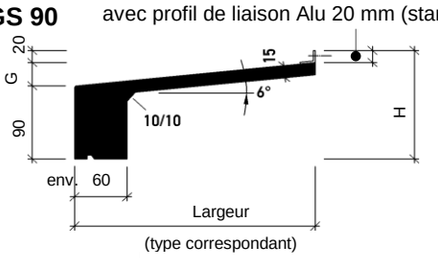

Type	Largeur	G (mm)
GS 90	- 200	- 61
GS 90	210 - 250	62 - 66
GS 90	260 - 300	67 - 72
GS 90	310 - 350	73 - 77
GS 90	360 - 400	78 - 83
GS 90	410 - 450	84 - 88

Asseccoires

☐ Tôle de jointure 40 mm (en vrac) selon liste séparée

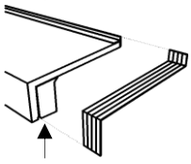

extrémités de la tablette entaillée (GFO) nécessaire

☐ XPS ☐ EPS

Vue de l'extérieur **Coupe partielle** **Exécution des extrémités de corniche**

Remontée U
15 mm (exécution standard)
10, 20, 50 mm (sur commande)

tôle de jointure intég. F 25 mm

Retombée A 15 mm

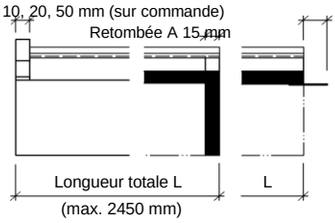

sans remontée ☐ ni retombée O

avec remontée en: ☐ composite ciment-verre U

avec retombée en: ☐ composite ciment-verre A

avec tôle de jointure ☐ intégrée F

contrepartie de la ☐ tôle de jointure GF (entaillée)

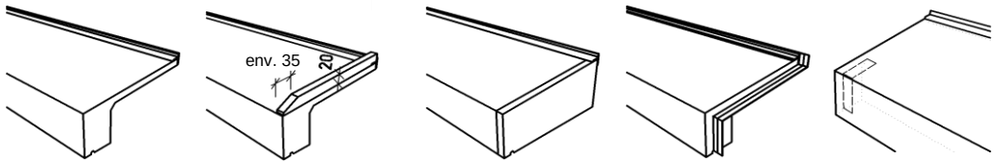

e) mm Ep. de l'isolation

Couleur gris-clair

hydrophobe

Pos	Nbre de pièces total	Type (largeur) mm	Extrémités vue depuis l'ext. (O, U, A etc.) gauche	droite	Epaisseur des remontées mm	Longueur totale L mm	Métré m	Hauteur H mm	Gehrungsschnitt (Winkel aussen) α en degré gauche	droite	Plans (schéma)	Equerres par él. MR	Livraisons partielles			
total						total						Poids:				

Colle de montage	Fugendichtband schwarz 15/5-12, 5.6 m	pces	Masse pour joints (cart. 290 ml), gris-clair RAL 7035	pces
(Cartouche 290 ml)	pces	Colle d'étanch. (cart. 290 ml)	pces	Equerre de montage pour tablette	pces
Primer (boîte 200 ml)	pces	Thermostop Type	pces	sélectionner le type de la vis de sécurité…	pces

A remplir par Stahlton Bauteile SA	Remontée U	Retombée A	Coupe à l'onglet G	Epargnage AS	Tôle de jointure F	contrepartie de la tôle de jointure GF (y.c.)	GFO (facturer)	Fabriqué	Prêt à charger

M.1005D205.3- / 1 Gurtsimselemente_071221q

Stahlton Bauteile AG Hauptstrasse 131 CH-5070 Frick
Tel +41 62 865 75 00 info@stahlton-bauteile.ch www.stahlton-bauteile.ch

stahlton

Liste de commande

Angle d'appui type AWF-EPS

Eléments de corniche Ecomur type GS

Livr. souhaitée le:

Page:

Objet:		Délai de liv.:	index	Temps à saisir:
N° ext.		à livrer avec:	Contrat no.	
Entreprise:	Tel. Fax	☐ Avis: Mr. Mme. . ☐ Sur préavis: Exp. usine Frick Tel:+41-62-865 74 29 ☐ Camion grue ☐ Seul camion solo possible	**KA** Date: Resp. d' aff.: Col. serv. ext.:	
		Livraison sélectionner…		
Architecte:		Commettant: Facturation:		

Angle d'appui type: **AWF-EPS**

(EPS 20 kg/m3)

*A = distance (y compris ép. colle sous l'élément de corniche) de:
OK angle d'appuis à OK profil arrière (élément avec profil) OU
OK angle d'appuis à OK tablette (élément sans profil)

Coupe transversale

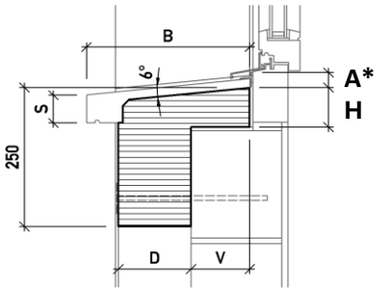

Isométrie

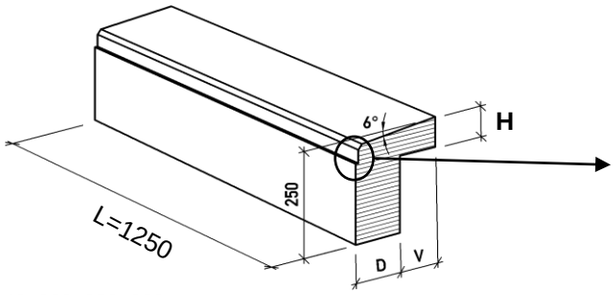

Détail évidement

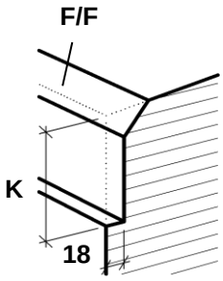

Dim. D = 100, 120, 140, 160, 180, 200, 220, 240, 260, 280, 300 mm
Dim. V = 70, 90, 115, 140, 160 mm

Pos	Nbre de pièces total	Dim. de l'isol. D mm	Dim. V mm	Hauteur H mm	Longueur CCV mm	Evidement K mm	Biseau F/F mm	Métré m	pour élément de corniche Type	Largeur élément B mm	Hauteur front S mm	Dim. A* mm	Livraisons partielles			
					1250											
					1250											
					1250											
					1250											
					1250											
					1250											
					1250											
					1250											
					1250											
					1250											
					1250											
					1250											
					1250											
					1250											
					1250											
total								total								

A remplir par Stahlton Bauteile SA	Métré m	Nbre de chevilles pour isolation (2 par élément)				Fabriqué	Prêt à charger

M.1005D200.2c / 1 Gurtsimselemente_071221q

Stahlton Bauteile AG Hauptstrasse 131 CH-5070 Frick
Tel +41 62 865 75 00 info@stahlton-bauteile.ch www.stahlton-bauteile.ch

stahlton

Liste de commande

Console support type AK

Eléments de corniche Ecomur type GS

Livr. souhaitée le:

Page:

Objet:		Délai de liv.: à livrer avec:	index	Temps à saisir:
N° ext.		☐ Avis: M./ Mme.:	Contrat no. **KA**	
Entreprise:	Tel. Fax	☐ Sur préavis: Exp. usine Frick Tel:+41-62-865 74 29 ☐ Camion grue ☐ Seul camion solo possible	Date: Resp. d' aff.: Col. serv. ext.:	
		Livraison sélectionner…		
Architecte:		Commettant: Facturation:		

Isométrie

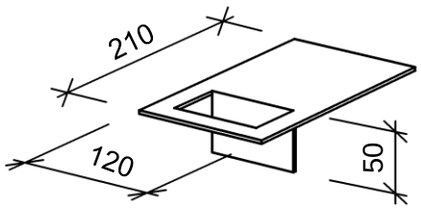

Pos	Nbre de pièces total	Remarques	Livraisons partielles			
total						

A remplir par Stahlton Bauteile SA		Fabriqué	Prêt à charger

M.1005D200.2c / 1 Gurtsimselemente_071221q

Stahlton Bauteile AG Hauptstrasse 131 CH-5070 Frick
Tel +41 62 865 75 00 info@stahlton-bauteile.ch www.stahlton-bauteile.ch

stahlton

Equerre de montage

Liste de commande

Eléments de corniche Ecomur type GS

Livr. souhaitée le:

Page:

Objet:		Délai de liv.:	index / Temps à saisir:
N° ext.		à livrer avec:	Contrat no. **KA**
Entreprise:	Tel. Fax	☐ Avis: M./ Mme.: ☐ Sur préavis: Exp. usine Frick Tel:+41-62-865 74 29 ☐ Camion grue ☐ Seul camion solo possible	Date: Resp. d' aff.: Col. serv. ext.:
		Livraison sélectionner…	
Architecte:		Commettant: Facturation:	

Equerre de montage type MF *
(zingué au feu)
Isométrie

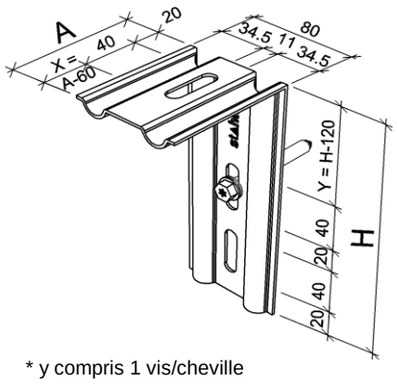

* y compris 1 vis/cheville

Equerre de montage type MR *
(zingué au feu)
Isométrie

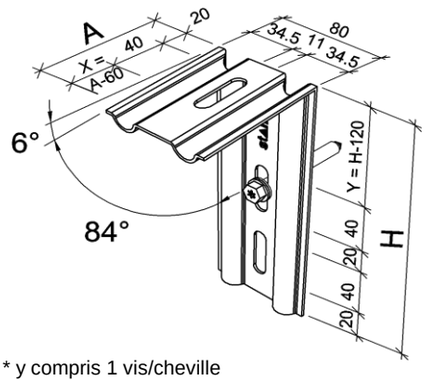

* y compris 1 vis/cheville

Equerre de montage pour type MS **
(inoxydable)
Isométrie

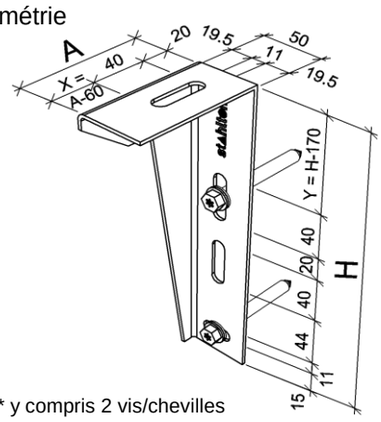

** y compris 2 vis/chevilles
Exécution spéciale: (sur commande)
H = 350 mm, A = 195, 215, 235, 250 mm

		Type (A / H)	Dim. de l'isol. mm	Longueurs horizontale A mm	Longueurs verticale H mm	Position trous oblongs horizontale X mm	Position trous oblongs verticale Y mm	total pièces	Remarques	Livraisons partielles			
Exécution standard		**75 / 200**	**80**	**75**	**200**	**15**	**80**						
		95 / 200	**100**	**95**	**200**	**35**	**80**						
		115 / 200	**120**	**115**	**200**	**55**	**80**						
		135 / 200	**140**	**135**	**200**	**75**	**80**						
		155 / 200	**160**	**155**	**200**	**95**	**80**						
		175 / 200	**180**	**175**	**200**	**105**	**80**						
	MS	**75 / 250**	**80**	**75**	**250**	**15**	**80**						
		95 / 250	**100**	**95**	**250**	**35**	**80**						
		115 / 250	**120**	**115**	**250**	**55**	**80**						
		135 / 250	**140**	**135**	**250**	**75**	**80**						
		155 / 250	**160**	**155**	**250**	**95**	**80**						
		175 / 250	**180**	**175**	**250**	**105**	**80**						
Exécution spéciale													

A remplir par Stahlton Bauteile SA		Fabriqué	Prêt à charger

M.1005D200.1c / 1 Gurtsimselemente_071221q

Stahlton Bauteile AG Hauptstrasse 131 CH-5070 Frick
Tel +41 62 865 75 00 info@stahlton-bauteile.ch www.stahlton-bauteile.ch

stahlton

Thermostop (pour équerres de montage)

Liste de commande

Eléments de corniche Ecomur type GS

Livr. souhaitée le:

Page:

Objet:		Délai de liv.: à livrer avec:	index	Temps à saisir:
N° ext.		☐ Avis: M./ Mme.:	Contrat no. **KA**	
Entreprise:	Tel. Fax	☐ Sur préavis: Exp. usine Frick Tel:+41-62-865 74 29 ☐ Camion grue ☐ Seul camion solo possible	Date: Resp. d' aff.: Col. serv. ext.:	
		Livraison sélectionner…		
Architecte:		Commettant: Facturation:		

Thermostop Type TSF *
(auto-adhésif)
pour Type MF, MR et MFA

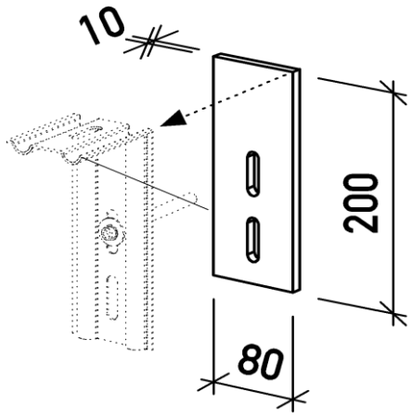

Thermostop Type TSS *
(auto-adhésif)
pour Type MS

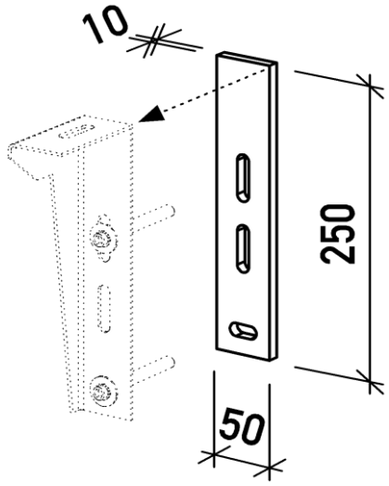

Thermostop Type TSP *
(auto-adhésif)
pour Type MS spéciale

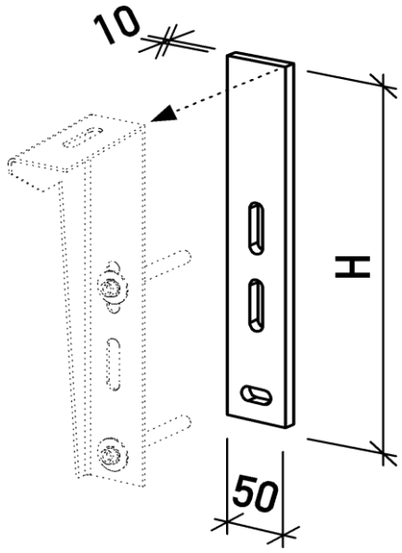

H = 250, 350 mm

*** Lors de l'utilisation de Thermostop (10 mm) prévoir des équerres de montage avec projection réduit**

Pos	Type	H mm	total pièces	Remarques	Livraisons partielles			
		total						

A remplir par Stahlton Bauteile SA		Fabriqué	Prêt à charger

M.1005D200.1c / 1 Gurtsimselemente_071221q

Stahlton Bauteile AG Hauptstrasse 131 CH-5070 Frick
Tel +41 62 865 75 00 info@stahlton-bauteile.ch www.stahlton-bauteile.ch

stahlton

Liste compl. pour éléments de c No.

de

Liste de commande

Eléments de corniche Ecomur type GS

Livr. souhaitée le:

Page:

Objet:		Délai de liv.: à livrer avec:	index	Temps à saisir:
N° ext.		☐ Avis: M./ Mme.:	Contrat no. **KA**	
Entreprise:	Tel. Fax	☐ Sur préavis: Exp. usine Frick Tel:+41-62-865 74 29 ☐ Camion grue ☐ Seul camion solo possible	Date: Resp. d' aff.: Col. serv. ext.:	
		Livraison sélectionner…		
Architecte:		Commettant: Facturation:		

Plan **Dimensions en mm / Angle en degré** **Plan**

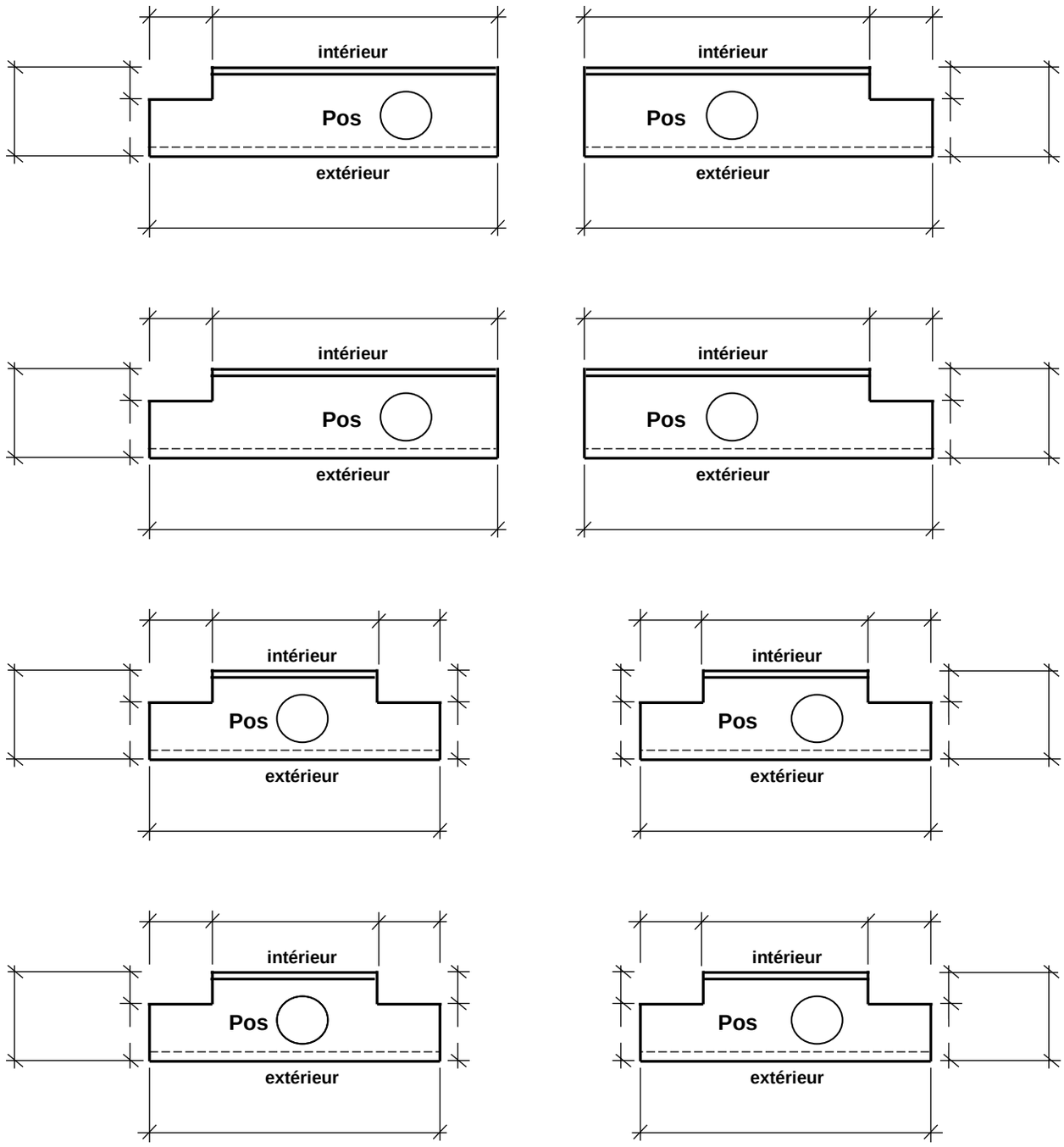

M.1005D204.xyz / 1 Gurtsimselemente_071221q

Stahlton Bauteile AG Hauptstrasse 131 CH-5070 Frick
Tel +41 62 865 75 00 info@stahlton-bauteile.ch www.stahlton-bauteile.ch

stahlton

Liste compl. pour éléments de c No.

de

Liste de commande

Eléments de corniche Ecomur type GS

Livr. souhaitée le:

Page:

Objet:		Délai de liv.: à livrer avec:	index	Temps à saisir:
N° ext.		☐ Avis: M./ Mme.:	Contrat no. **KA**	
Entreprise:	Tel. Fax	☐ Sur préavis: Exp. usine Frick Tel:+41-62-865 74 29 ☐ Camion grue ☐ Seul camion solo possible	Date: Resp. d' aff.: Col. serv. ext.:	
		Livraison sélectionner…		
Architecte:		Commettant: Facturation:		

Plan **Dimensions en mm / Angle en degré** **Plan**

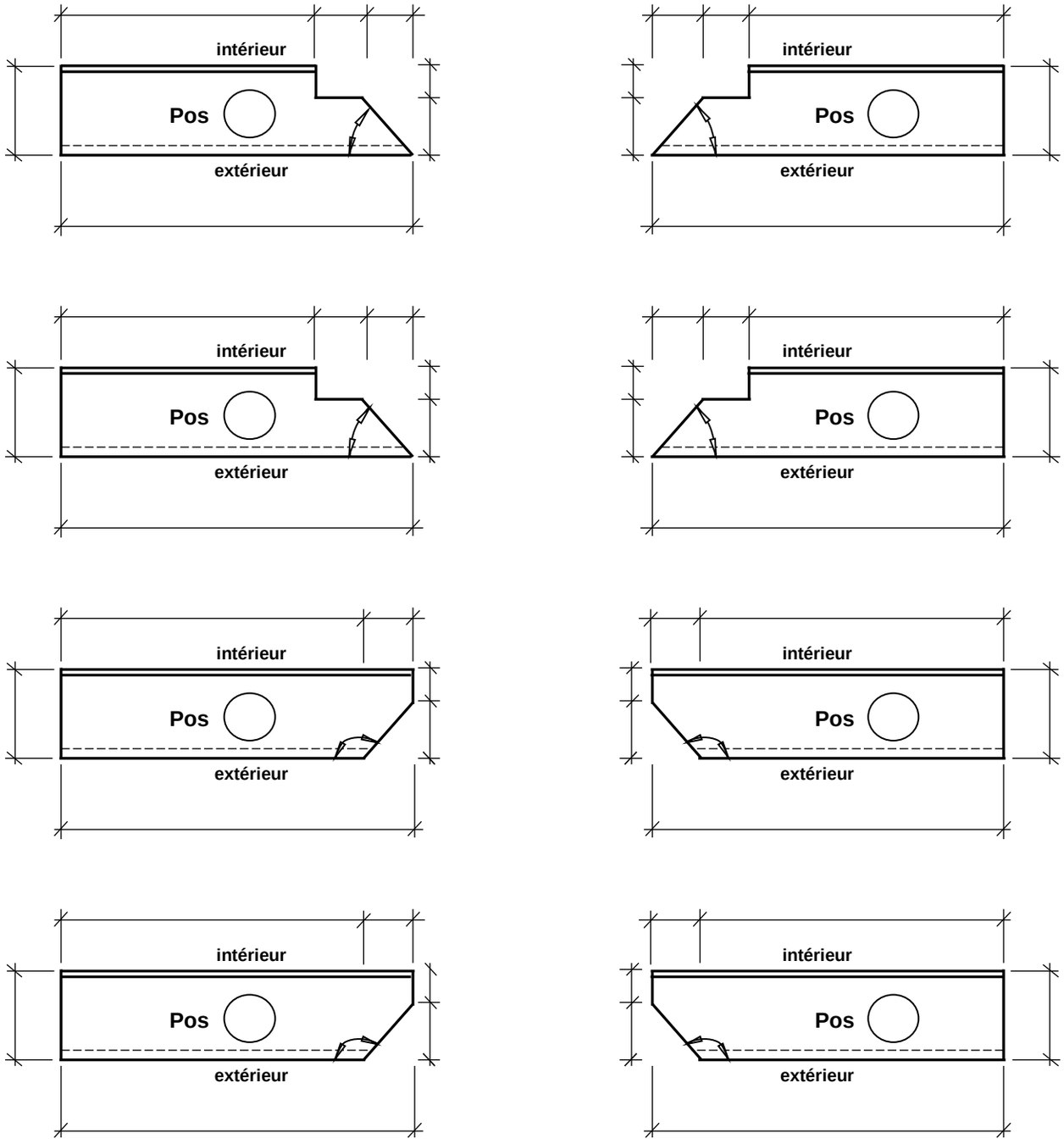

M.1005D204.xyz / 1 Gurtsimselemente_071221q

Stahlton Bauteile AG Hauptstrasse 131 CH-5070 Frick
Tel +41 62 865 75 00 info@stahlton-bauteile.ch www.stahlton-bauteile.ch

stahlton

Liste compl. pour éléments de c No.

de

Liste de commande

Eléments de corniche Ecomur type GS

Livr. souhaitée le:

Page:

Objet:		Délai de liv.: à livrer avec:	index	Temps à saisir:
N° ext.		☐ Avis: M./ Mme.:	Contrat no. **KA**	
Entreprise:	Tel. Fax	☐ Sur préavis: Exp. usine Frick Tel:+41-62-865 74 29 ☐ Camion grue ☐ Seul camion solo possible	Date: Resp. d' aff.: Col. serv. ext.:	
		Livraison sélectionner…		
Architecte:		Commettant: Facturation:		

Plan **Dimensions en mm / Angle en degré** **Plan**

Stahlton Bauteile AG Hauptstrasse 131 CH-5070 Frick
Tel +41 62 865 75 00 info@stahlton-bauteile.ch www.stahlton-bauteile.ch

stahlton