Eléments de montage Eco-Fix

Analyse thermo-hygrique

Les éléments de montage Eco-Fix permettent de réaliser des fixations exemptes de ponts thermiques dans des systèmes de façade en polystyrène expansé (EPS) et laine minérale.

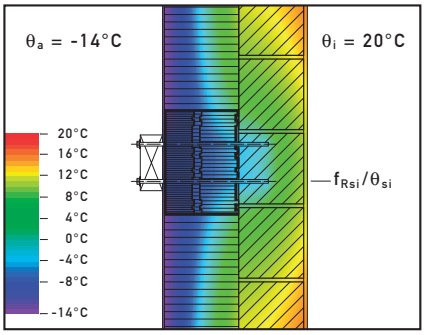

Bloc support de compression Eco-Fix D-E

Pour le calcul thermique, on a considéré 4 vis 8x350 mm en acier inox.

Valeur U paroi (W/m^2K)	χ (W/K)	f_{Rsi} (-)	θ_{si} (°C)
0.20	0.019	0.92	17.4
0.15	0.022	0.93	17.7
0.10	0.025	0.94	18.0

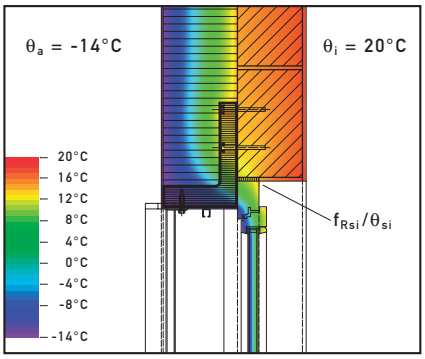

Equerre de fixation Eco-Fix G

La fixation d'un garde-corps est un pont thermique potentiel fréquent et systématique dans les bâtiments. L'équerre de fixation Eco-Fix G permet de réaliser des garde-corps pratiquement exempts de ponts thermiques.

Valeur U paroi (W/m^2K)	χ (W/K)	f_{Rsi} (-)	θ_{si} (°C)
0.20	0.005	0.92	17.2
0.15	0.005	0.93	17.5
0.10	0.006	0.94	17.9

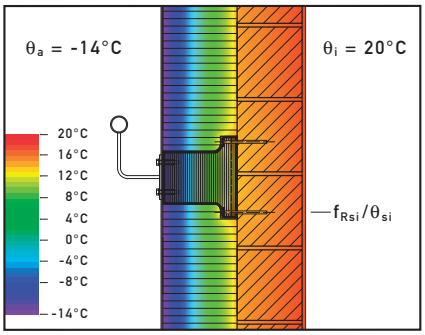

Support de fixation Eco-Fix TK

La séparation thermique d'ancrages d'éléments et de la fixation de l'élément monté après-coup permet de minimiser les ponts thermiques.

Valeur U paroi (W/m^2K)	χ (W/K)	f_{Rsi} (-)	θ_{si} (°C)
0.20	0.002	0.95	18.2
0.15	0.002	0.96	18.6
0.10	0.003	0.97	19.0

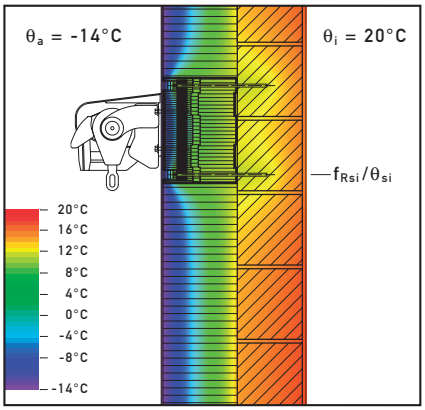

Support pour charges lourdes Eco-Fix A-E

Le support pour charges lourdes Eco-Fix A-E permet de transférer aussi des charges importantes pratiquement sans ponts thermiques. Cela permet de réaliser la séparation thermique entre l'ancrage de l'élément de construction et l'élément monté après-coup.

Valeur U paroi (W/m^2K)	χ (W/K)	f_{Rsi} (-)	θ_{si} (°C)
0.20	0.011	0.94	17.9
0.15	0.013	0.95	18.3
0.10	0.015	0.96	18.6