Instruction de montage support pour charges lourdes Eco-Fix A-E, support pour charges Eco-Fix L-Q

1 - 8 = Montage des éléments

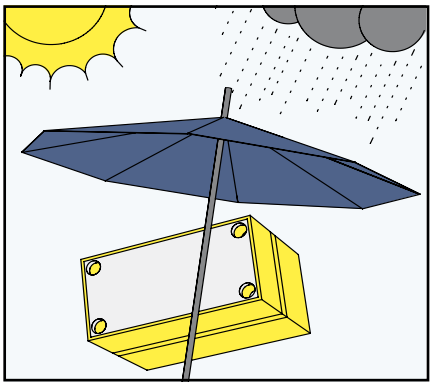

Protéger l'élément de montage des intempéries et des salissures.

9 - 12 = Montage de fixation (entreprise externe)

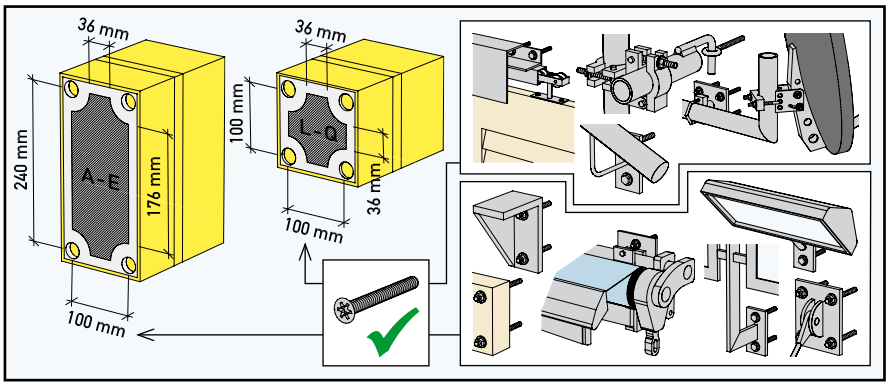

La surface de fixation utilisable est de 100/36 x 240/176 mm (A-E) resp. 100/36 x 100/36 mm (L-Q).

* vérification statique et contructive nécessaire

Montage possible pour: *
- pannes d'appui et consoles
- balustrades et main courante
- ancrage d'échafaudage
- stores pare-soleil
- installation de satellite
- volets coulissants (fixation supérieure)
- lampes et enseignes lourdes
- avant-toit

1

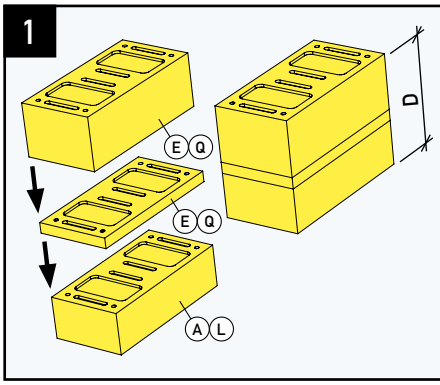

Ep. D (mm)	= Ep. module A L	+ Ep. modules E Q	Tiges filetées à injection largeur (mm)	Tiges filetées à injection longueur d'ancrage (mm)
80	80	—	135	85
100	80	20	155	85
120	80	40	175	85
140	80	60	195	85
160	80	80	215	85
180	80	100	235	85
200	80	100 + 20	255	85
220	80	100 + 40	275	85
240	80	100 + 60	295	85
260	80	100 + 80	315	85
280	80	100 + 100	335	85
300	80	100 + 100 + 20	355	85

Assembler* l'élément de montage à l'épaisseur D (épaisseur d'isolation) à partir des modules A et E (A-E) resp. L et Q (L-Q) d'après le tableau ci-dessus et choisir les tiges filetées à injection correspondantes (valable seulement si les éléments de montage sont livrés non assemblés).

* combinaison recommandée (ordre des modules E (A-E) resp. Q (L-Q) libre)

2a

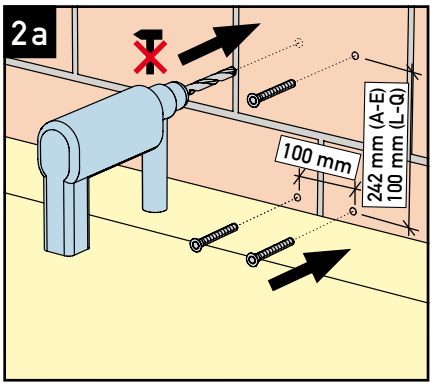

Maçonnerie en briques creuses:

Marquer les positions des trous 100/242 mm (A-E) resp. 100/100 mm (L-Q) avec le chablon. Percer un trou au foret jusqu'à la maçonnerie porteuse (sans percussion) et introduire les douilles d'ancrage. Trou percé au foret Ø 16 mm, profondeur 90 mm. Observer l'admission Z-21.3-1924

2b

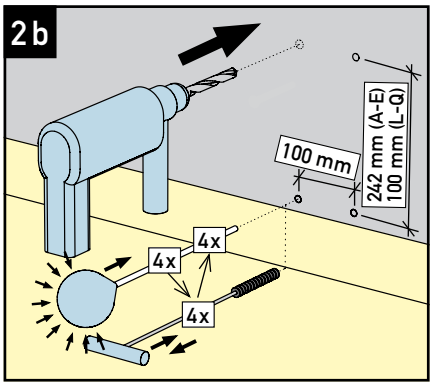

Mur en béton/briques pleines:

Marquer les positions des trous 100/242 mm (A-E) resp. 100/100 mm (L-Q) avec le chablon. Percer un trou au foret jusqu'à la maçonnerie porteuse (béton ou briques pleines) et nettoyer le trou percé: souffler 4x + brosser 4x + resouffler 4x. Trou percé au foret Ø 10 mm, profondeur 90 mm. Observer l'admission ETA-10/0352.

3

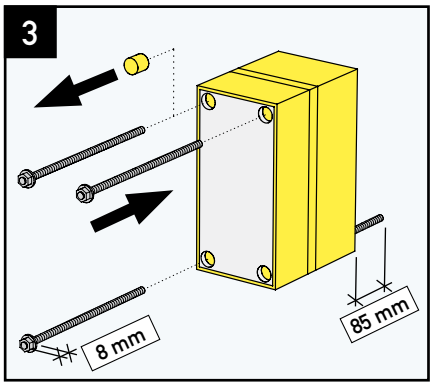

Enlever les bouchons EPS et les conserver. Insérer les tiges filetées à injection avec les écrous/cales (visser à 8mm) dans le support pour charges lourdes/support pour charges (saillie de 85 mm à l'arrière).

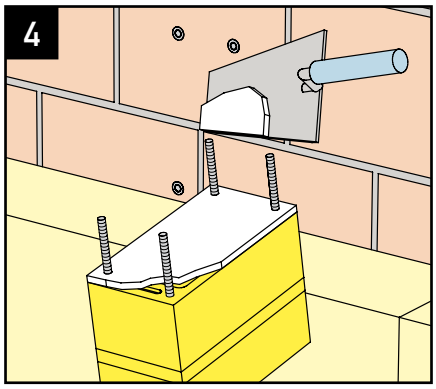

Appliquer le mortier de collage (par ex. mortier du système d'isolation périphérique) sur toute la surface arrière de l'élément du montage.

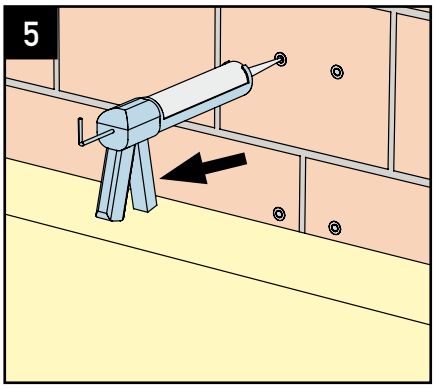

Appliquer le mortier d'injection. (env. 25 ml / trou percé)

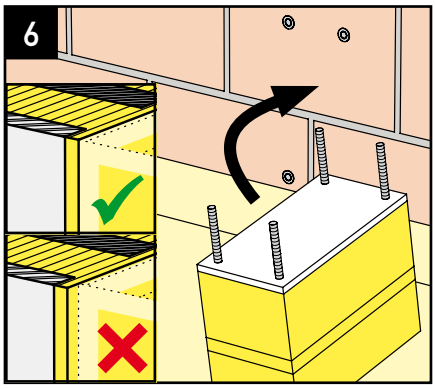

Coller l'élément de montage sur le support (force d'adhérence ≥ 0.25 N/mm²) porteur et le positioner au même niveau que les plaques d'isolation.

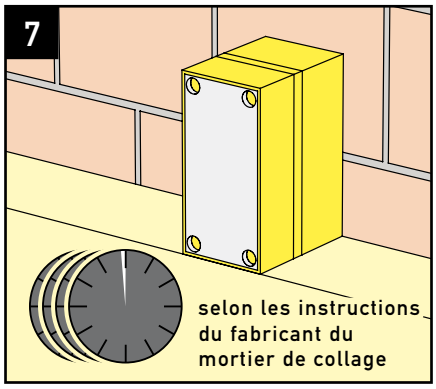

Respecter le temps de prise prescrit par le fabricant du mortier de collage avant le montage de fixation

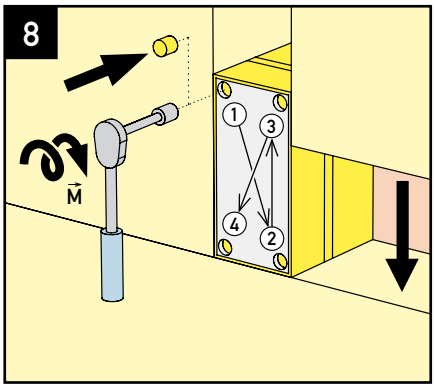

Serrer les écrous en guinconce en aplliquant le couple $\vec{M}$. Remettre les bouchons EPS et ajuster les plaques d'isolation sans joint.

Maçonnerie		
Torseur $\vec{M}$ Nm	4	10

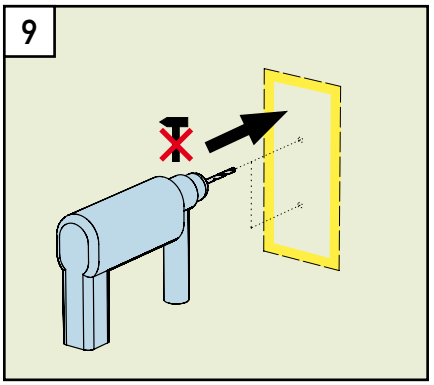

Prépercer les deux plaques compactes (sans percussion). Profondeur du trou percé au foret ≥ 90 mm.

Vis (entr. ext.)	M8	M10	M12
Préperçage Ø mm (perforateur HSS)	6.5	8.5	10.2

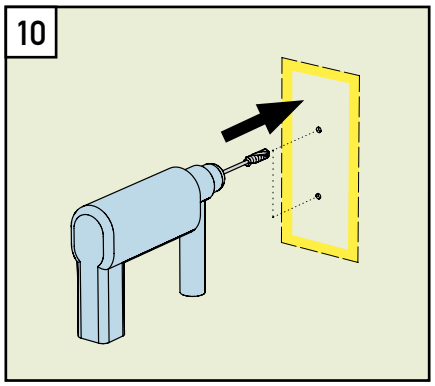

Filetage (profondeur ≥ 90 mm) à travers les deux plaques compactes avec un taraud HSS-E (longueur de mèche 140 mm, tige étroite).

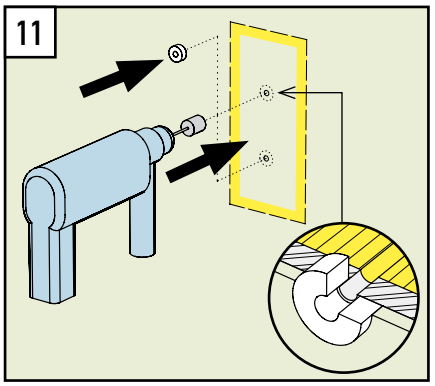

Percer un trou dans le crépi à l'aide d'une scie-trépan (sans abîmer la plaque compacte de l'élément de montage). Introduire les douilles de distance dans le trou (par ex. Polyamid Øi/Øa 12.6/25 mm, ep. ≥ ep. crépi, résistance à la compression ≥ 70 N/mm²).

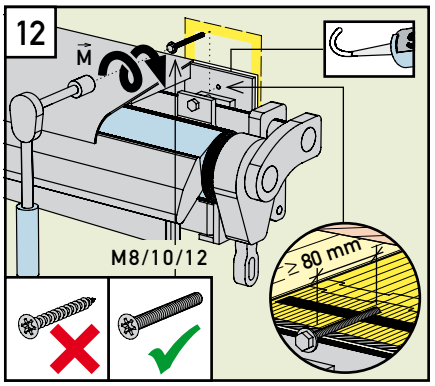

Monter l'objet avec des vis métriques entièrement filetés M8/10/12 dans l'élément de montage. L'ancrage doit ce faire dans les deux plaques compactes (profondeur d'ancrage >80mm). Serrer avec le moment $\vec{M}$. Etancher la transition entre le crépi et le support de construction monté après l'application du crépi de finition (p.ex. avec la colle de montage et d'étanchéité).

Vis (entr. ext.)		M8	M10	M12
Torseur $\vec{M}$ Nm	A-E	16	26	38
	L-Q	12	20	29

Stahlton Bauteile AG
Tel. +49 171 30 83 460
Herr Maik Rohrbach
Fax +49 5060 9606 55
Schützenstraße 6
maik.rohrbach@stahlton.ch
D-31162 Bad Salzdetfurth
www.stahlton-bauteile.ch

stahlton

M.1001G642_franzoesisch.1- 06.17