Instruction de montage équerre de fixation Eco-Fix G

1 - 6 = Montage des éléments

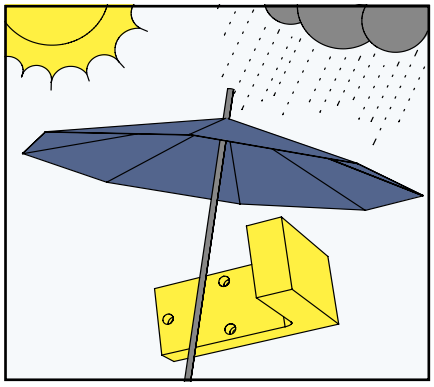

Protéger l'élément de montage des intempéries/des salissures.

7 - 9 = Montage de fixation (entr. éxt.)

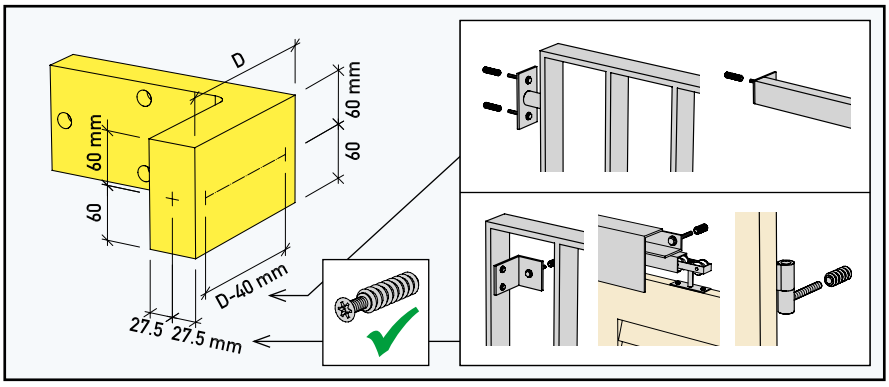

La surface de fixation utilisable est de 15 x 80 et (D-40) x 80 mm.

Montage possible pour:
– balustrade
– volets (fixation de gonds)
– volets coulissants (fixation supérieure)

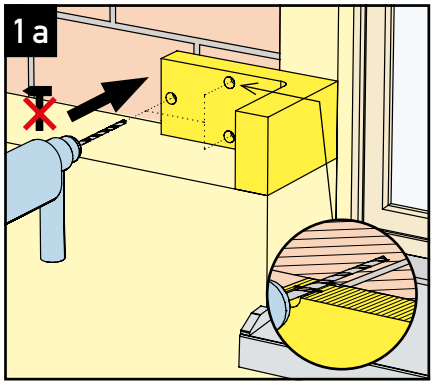

Maçonnerie en briques creuses:

Percer les trous au foret jusqu'à la maçonnerie porteuse (sans percussion). Trou percé au foret Ø 10 mm, profondeur ≥ 80 mm.

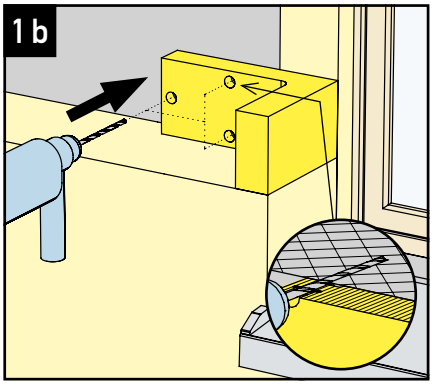

Mur en béton/briques pleines*:

Percer les trous au foret jusqu'à la maçonnerie porteuse (béton ou briques pleines). Trou percé au foret Ø 10 mm, profondeur ≥ 80 mm.

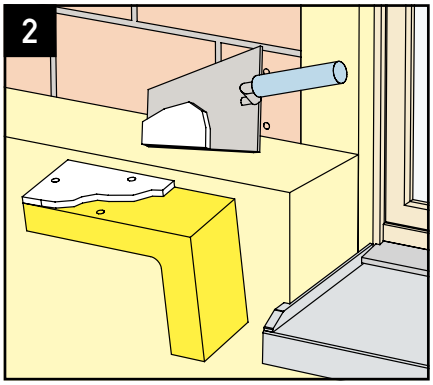

Appliquer le mortier de collage (par ex. mortier du système d'isolation périphérique) sur toute la surface arrière de l'élément de montage.

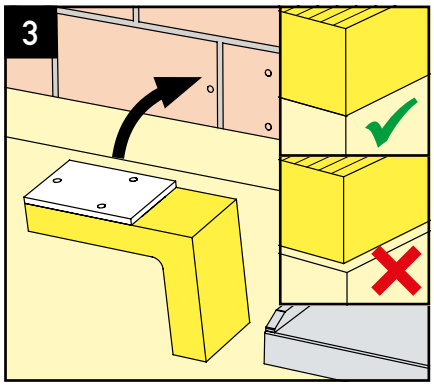

Coller l'élément de montage sur le support porteur (résistance d'adhérence ≥ 0.25 N/mm²), l'enfoncer jusqu'à ce qu'il affleure l'isolation et introduire les chevilles FUR Ø 10-115

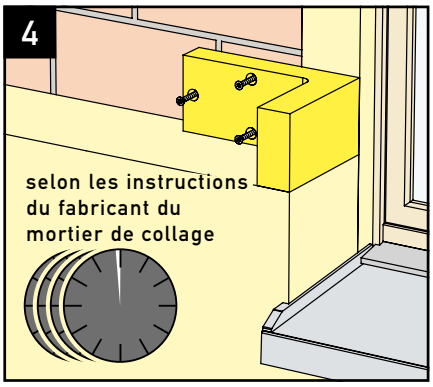

Respecter le temps de prise conforme aux instructions du fabricant du mortier de collage avant le montage des éléments.

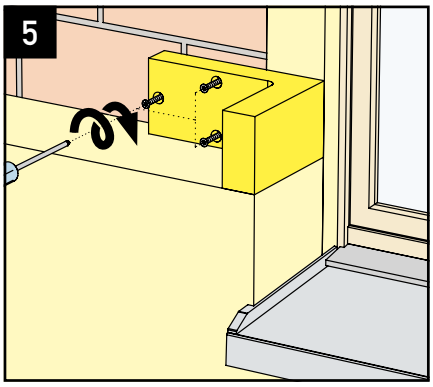

Serrer les vis des chevilles (Torx 40).

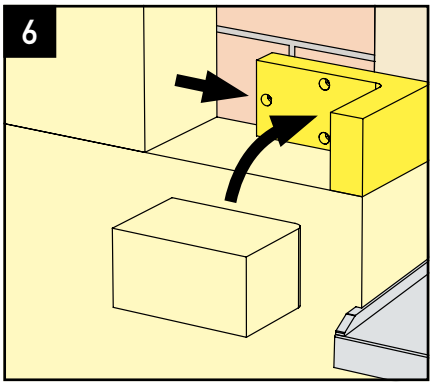

Ajuster les plaques d'isolation sans joint.

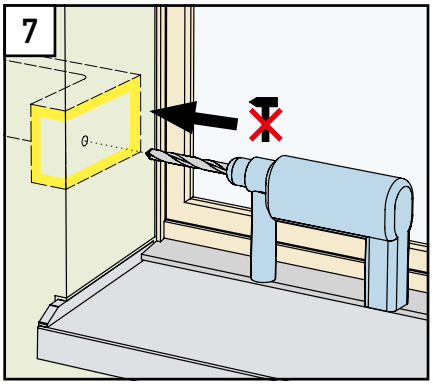

Percer les trous au foret pour les douilles Rampa (sans percussion) dans l'élément de montage.

Montage	M8
Douille Rampa SK: Ø mm L mm 6 pans SW mm	 16 30 8
trou percé au foret Ø mm	13.5

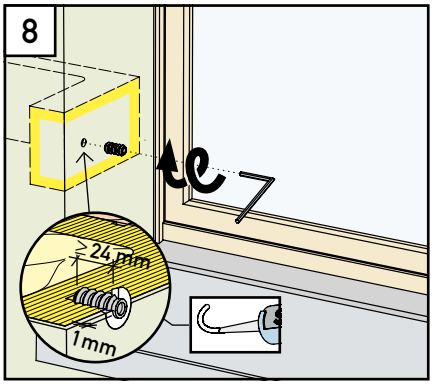

Visser les douilles Rampa dans l'élément de montage (saillie de 1 mm du crépi, longueur d'ancrage VR ≥24 mm). Etancher le crépi au niveau des douilles Rampa (par ex. avec la colle de montage et d'étanchéité Stahlton).

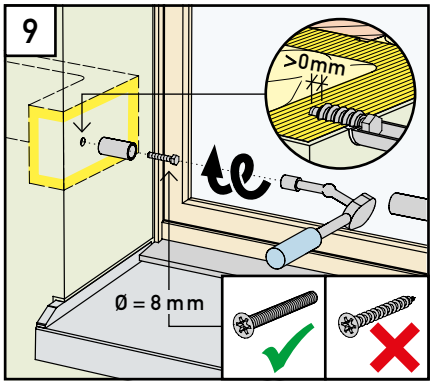

Montage de fixation: introduire les vis métriques entièrement filetées M8 dans les douilles Rampa. Les vis doivent être vissée au moins 30 mm.