Instruction de montage parallélépipède rectangle de montage Eco-Fix M-Q

1 - 4 = Montage des éléments

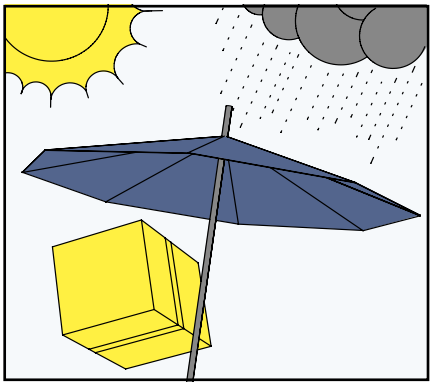

Protéger l'élément de montage des intempéries et des salissures.

5 = Montage de fixation (entr. éxt.)

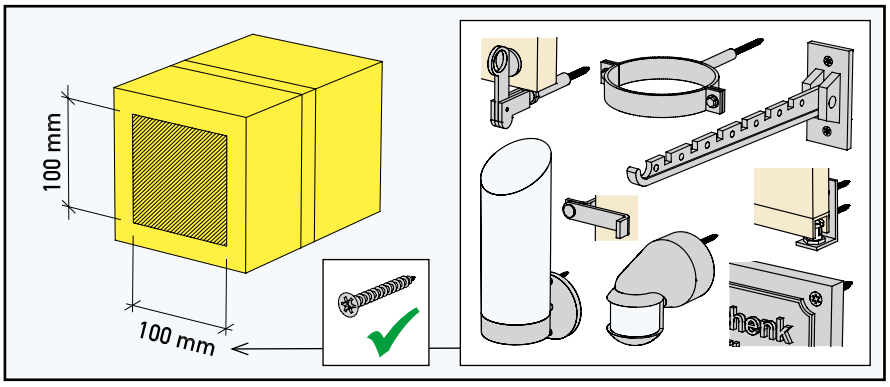

La surface de fixation utilisable est de 100 x 100 mm.

Montage possible pour:
- détecteurs de mouvement
- volets (arrêts/arrêts bergère)
- porte-cintres
- lampes légères
- brides d'attache pour tuyaux
- volets coulissants (rail inférieur)
- enseignes lourdes

1

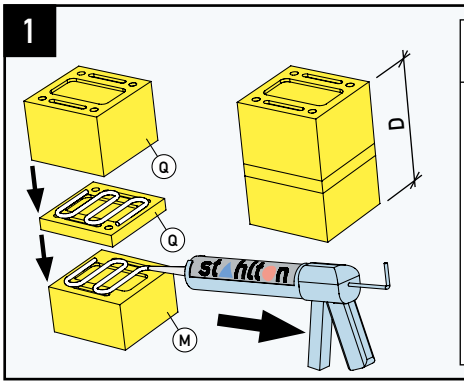

Ep. D (mm)	= Ep. module (M)	+ Ep. modules (Q)
80	80	—
100	80	20
120	80	40
140	80	60
160	80	80
180	80	100
200	80	100 + 20
220	80	100 + 40
240	80	100 + 60
260	80	100 + 80
280	80	100 + 100
300	80	100 + 100 + 20

Coller les modules entre eux avec la colle de montage Stahlton. 1 cartouche colle de montage (290 ml) pour env. 25 collages de modules du parallélépipède rectangle de montage. Confectionner* l'épaisseur D (épaisseur d'isolation) à partir des modules (M) et (Q) d'après le tableau ci-dessus. (Valable seulement si les éléments de montage sont livrés non assemblés).

* combinaison recommandée (ordre des modules (Q) libre)

2

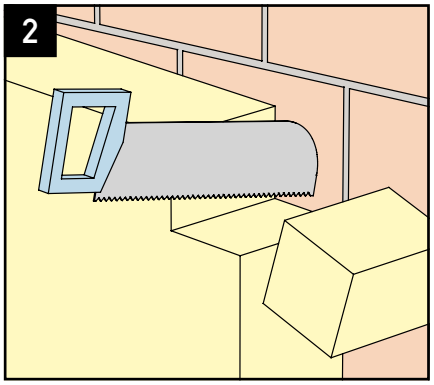

Pose de l'élément de montage en même temps que l'isolation, découper éventuellement un évidement dans l'isolation.

3

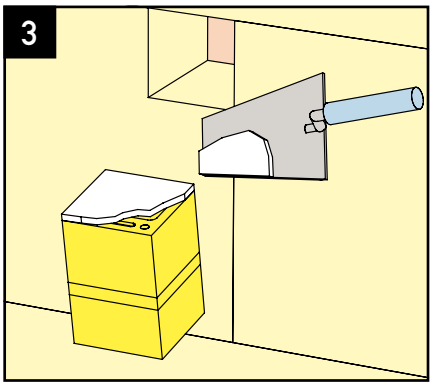

Appliquer le mortier de collage (par ex. mortier du système d'isolation périphérique) sur toute la surface arrière de l'élément de montage.

4

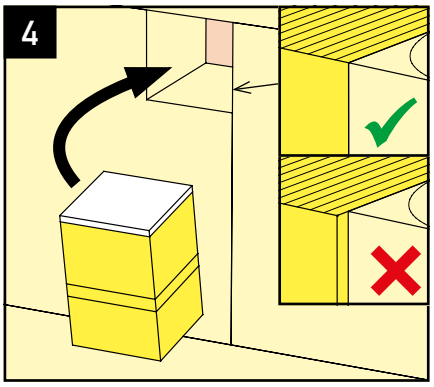

Coller l'élément de montage sur le support porteur (résistance d'adhérence ≥ 0.25 N/mm²) et l'enfoncer au même niveau que l'isolation. Respecter le temps de prise prescrit par le fabricant du mortier de collage avant le montage de fixation.

5

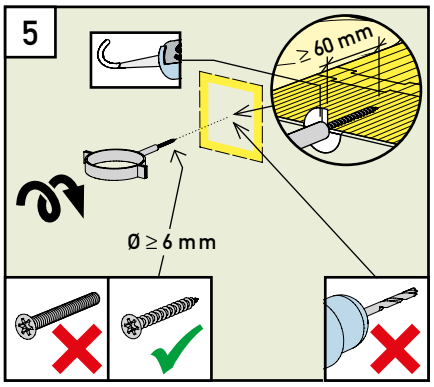

Pour le montage de fixation (entr. éxt.): effectuer le vissage entièrement filetées avec des vis pour aggloméré ou pour métal Ø ≥ 6 mm directement dans l'élément de montage (profondeur d'ancrage ≥ 60 mm). Etancher le crépi (par ex. avec la colle de montage et d'étanchéité Stahlton).